355 :: istruzioni di montaggio / 355 :: installation instructions

I

Prima dell'installazione, lavare bene le tubazioni di alimentazione e i flessibili.
1. Avvitare i flessibili al corpo del rubinetto come indicato nel disegno. NON TIRARLI TROPPO FORTE CON LA CHIAVE POICHE POTREBBE DANNEGGIARE IL FLESSIBILE (MAX 3nm).
2. Posizionare la basetta e l'o-ring nero sul foro lavello. Appoggiare il corpo sul piano lavello, infilando tirante e flessibili.
3. Inserire sotto lavello nell'ordine: triangolo di supporto abs, mezzaluna di gomma nera, mezzaluna di metallo e distanziale. Fissare con il dado avvitandolo sul tirante.
4. Installare gli accessori connettendoli agli appositi flessibili come da disegno.
Foro del lavello cucina standard: 35mm
Temperatura di esercizio: Max 70° C – consigliata 60/65° C
Pressione di esercizio: 3 bar

GB

Clean with care the flexible tubes before installing the faucet
1. Screw the flexible tubes and the lock screw (L) to the body as shown in figure. DO NOT THIGHTEN TOO MUCH THE FLEXIBLE WITH A SCREW SINCE IT CAN DAMAGE THE FLEXIBLE TAILS' HEAD (MAX 3nm).
2. Position the black o-ring over the counter-top hole. Lay the tap onto the counter-top, inserting the flexible tails and the tie-rod through the counter-top hole.
3. Insert under the counter-top as follows: support triangle part,the black rubber half-moon, the metal half-moon. Fix it with the nut, screwing it to the threaded tie-rod.
4. Connect the filter to the apposite flexible as shown in figure.
Standard ceramic hole for kitchens: diameter 35mm
Working temperature: Max 70° C – suggested 60/65° C
Working pressure: 3 bar

DE

Vor der Installation, spülen Sie die Anschlüssrohre oder -Schläuche.
1. Schrauben Sie die Flex-Anschlüssen und die Stange (L), um den Körper des Leitungswassers wie in der Zeichnung angezeigt.Ziehen NICHT ZU FEST mit dem Schlüssel (MAX 3 nm): die FLEX- Schläuchen beschädigt werden koennten.
2. Stellen Sie die Standring und die schwanze O-Ring auf dem Küchenspüle Loch.Setzen Sie den Körper auf der Arbeitsplatte, hineinstecken die Flex-Anschlüssen und die Stange.
3. Geben Sie unter der Spüle in der Reihenfolge: 1.weiße Kunstoff Halterung 2. schwarzes Halbmond aus Gummi 3. Halbmond aus Metall. Fixieren mit der Mutter, die auf die Stange geschraubt muss.
4. Installieren Sie den Filter, anschluessen an die entsprechende Flex-Schlauch, sowie der Zeichnung.
Standard Küchenspüle Loch: 35mm
Temperatur: Max 70°C - 60/65 ° C empfohlen
Wasserduck: 3 bar

ES

Antes de la instalación, limpie las tuberías de suministro o de las mangueras.
1. Enroscar la varilla flexible y tornillo (L) en el cuerpo de la llave como se muestra en el dibujo. No tire de masiado fuerte con la clave como esto puede dañar la FLEXIBLE (MAX 3 nm).
2. Coloque la base del anillo en el disipador de agujero negro. Coloque el cuerpo sobre la encimera de la barra, el montaje y flexible.
3. Entrar en el lavabo en el orden: triángulo apoyo, goma negra de media luna, media luna de metal. Asegúrelo con la tuerca se atornilla a la barra.
4. Instalar el filtro mediante la conexión de la flexibilidad apropiada para el dibujo.
Cocina estándar agujero del fregadero de: 35 mm
Temperatura: 70 ° C Max - 60/65 ° C recomendados
presión de l'eau: 3 bar

F

Avant l'installation, rincer les conduites d'alimentation ou les tuyaux.
1. Visser la tige flexible et la tige (L) sur le corps du robinet, comme indiqué dans le dessin. Pas tirer trop FORT AVEC la clé comme cela peut endommager les tuyaux FLEXIBLES (MAX 3nm).
2. Placez la base torique sur l'évier trou noir. Placer le corps sur le plan de travail, la tige de montage et flexible.
3. Entrez sous l'évier dans l'ordre: 1) support en plastique blanc 2) croissant de caoutchouc noir 3)croissant de métal. Fixer avec l'écrou vissé sur la tige.
4. Installer le filtre en connectant au flexible nécessaire comme le croqui icì indiquée
Standard trou de l'évier de cuisine de: 35mm
Température: maxi 70 ° C - 60/65 ° C recommandé
Pression: 3 bar
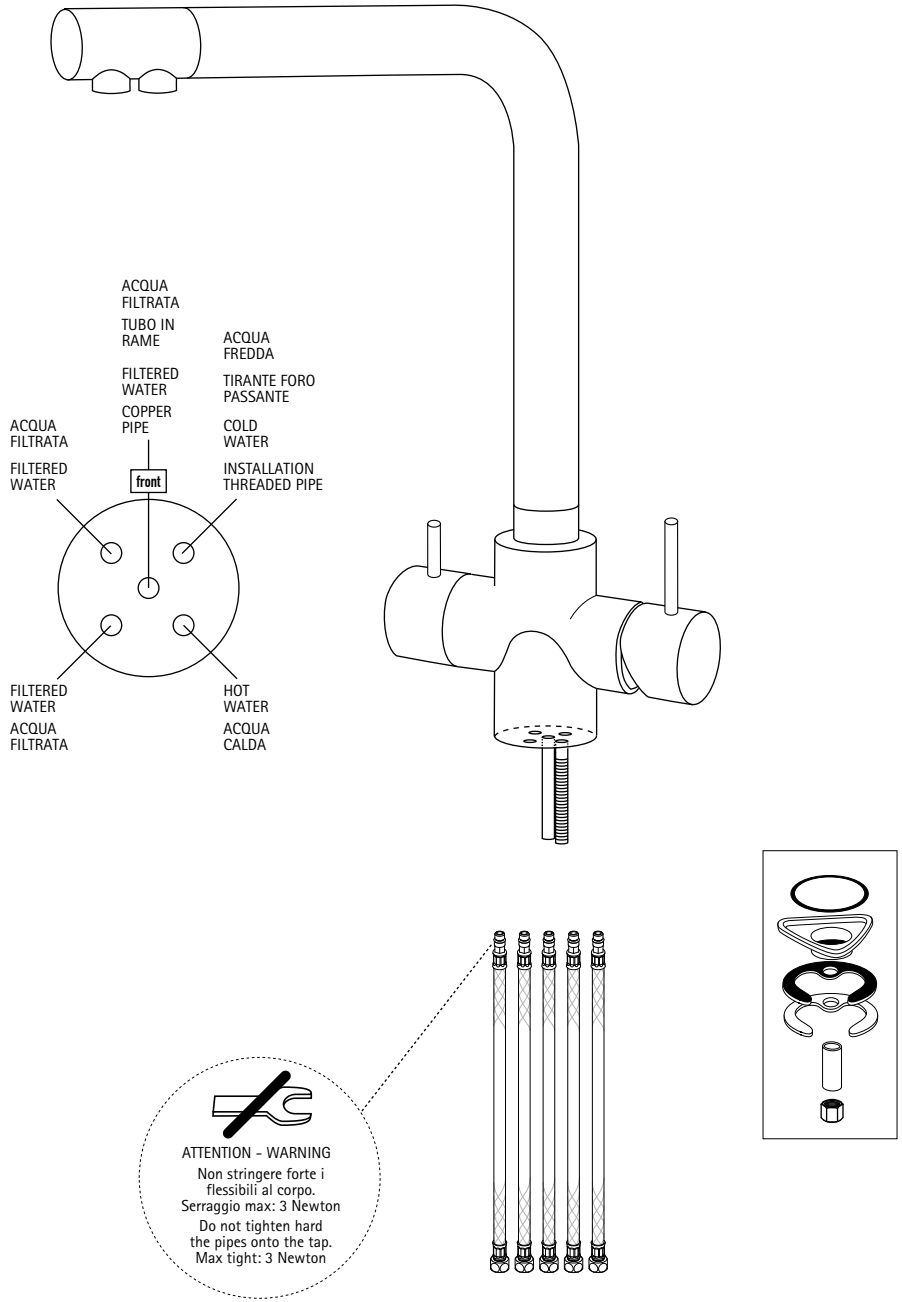
disegno 1 / drawing 1