SQUARE 50D

Art. 8025/D - 51 x 46 - 17 Kg

Lavabo da semincasso,
predisposto per rubinetteria monoforo, su richiesta tre fori o senza fori rubinetteria
Semi built-in washbasin, configured
for single-hole tap set, on request, available with three holes or without holes for tap set
Lavabo semi encastré, conçu pour
robinetterie monotrou, disponible sur demande avec trois trous ou aucun trou de robinetterie
Vorbauwaschbecken,
ausgelegt für 1-Loch-Armatur, auf Anfrage drei oder ohne Armaturlöcher

DIMA - TEMPLATE
GABARIT - SCHABLONE

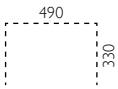

#

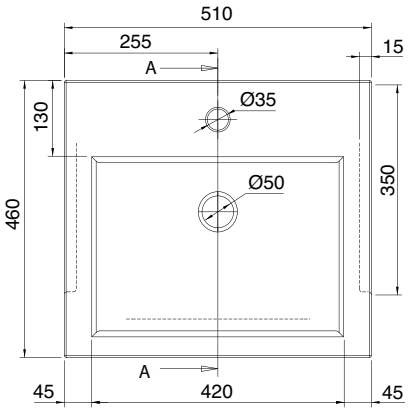

SEZIONE A-A

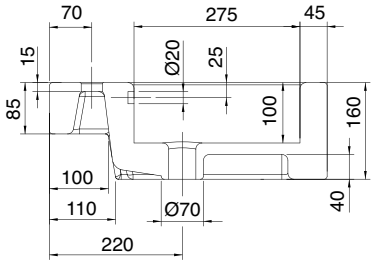

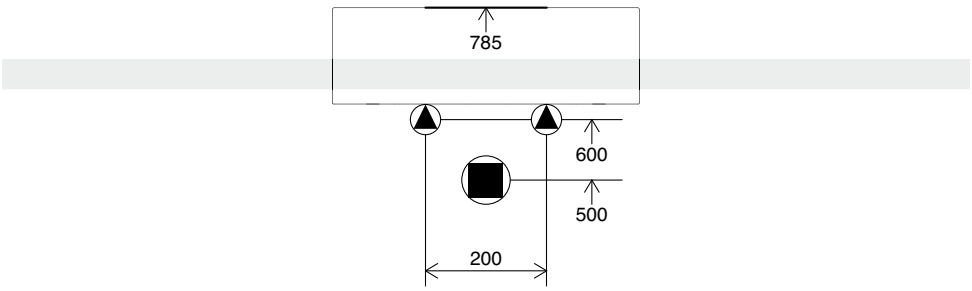

LATO NON SMALTATO - NOT GLAZED SIDE - FACE NON ÉMAILLÉE - NICHT EMAILLIERTE SEITE