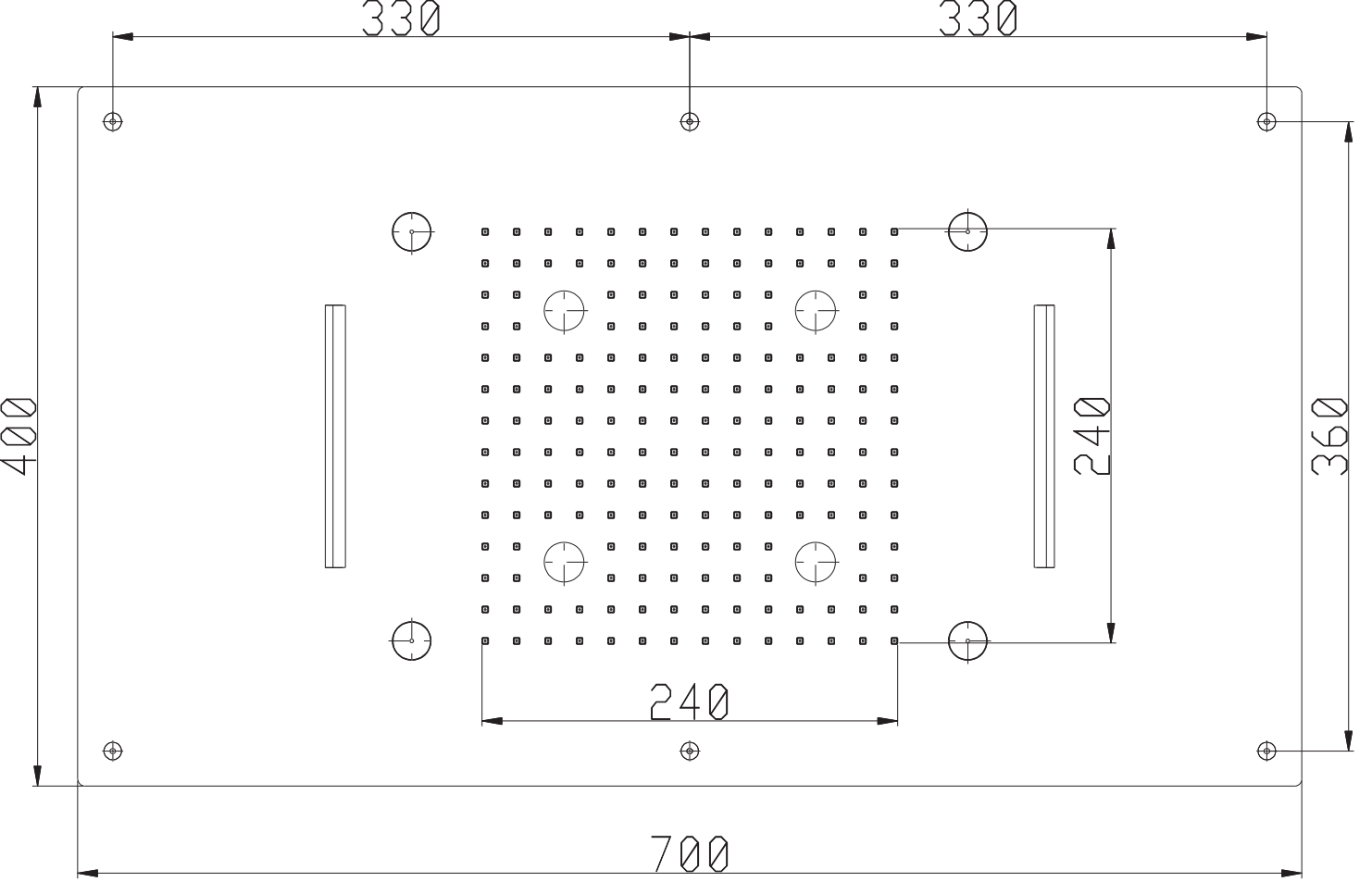
330
330
400
240
360
240
700

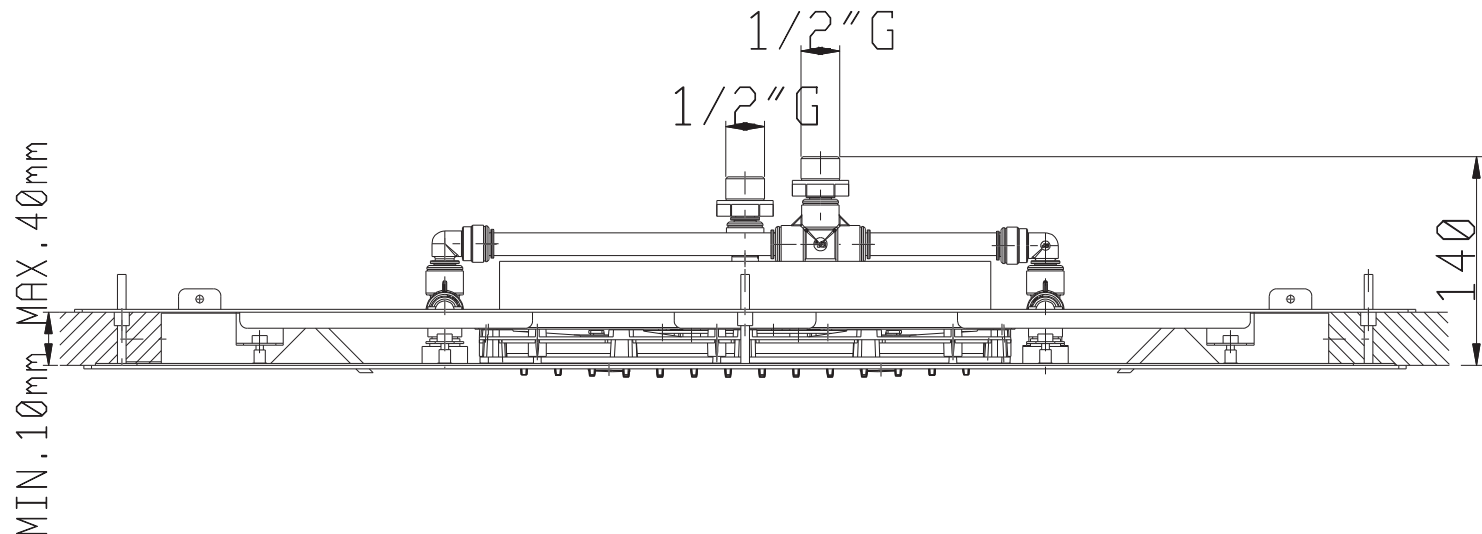
1/2″G
1/2″G
140
MAX.40mm
MIN.10mm