Art. 5210
M2 bidet sospeso cm 46

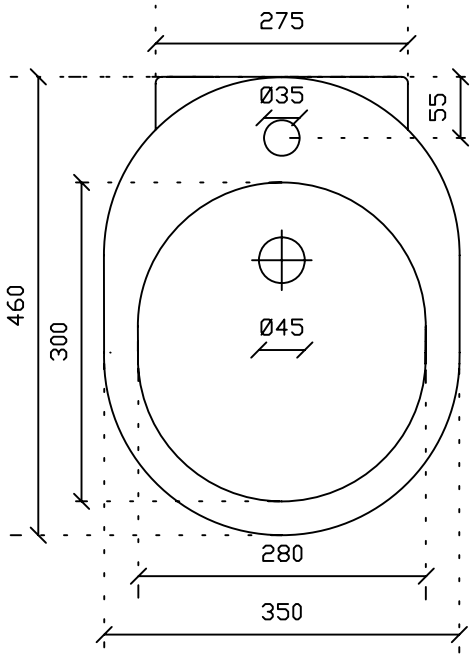

Vista dall'alto

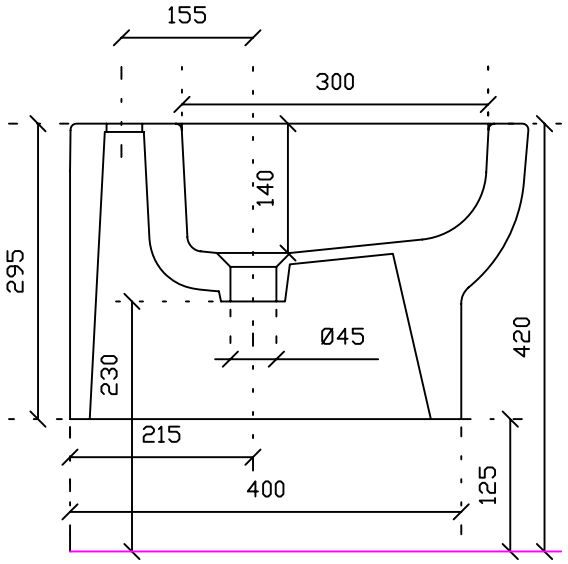

Vista laterale

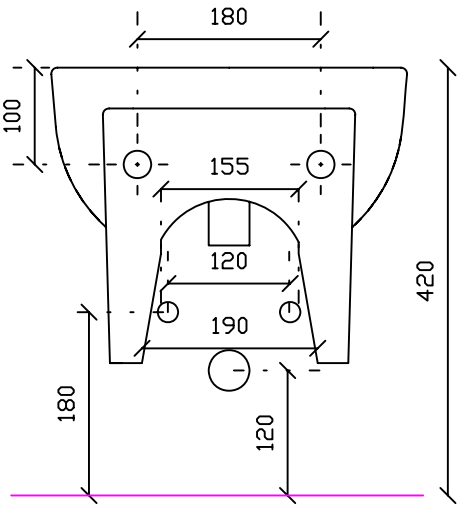

Vista posteriore