Orinatoio MEG

Art. 5408 Fissaggio a parete sospeso

Fissaggio ed erogatore uscita d'acqua inclusi.

art. 6069 Piletta con griglia

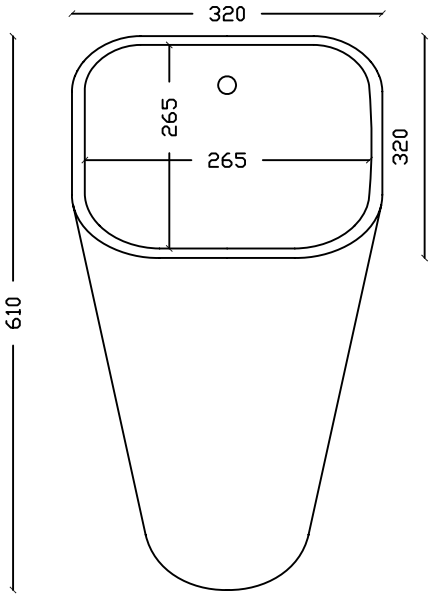

Vista frontale

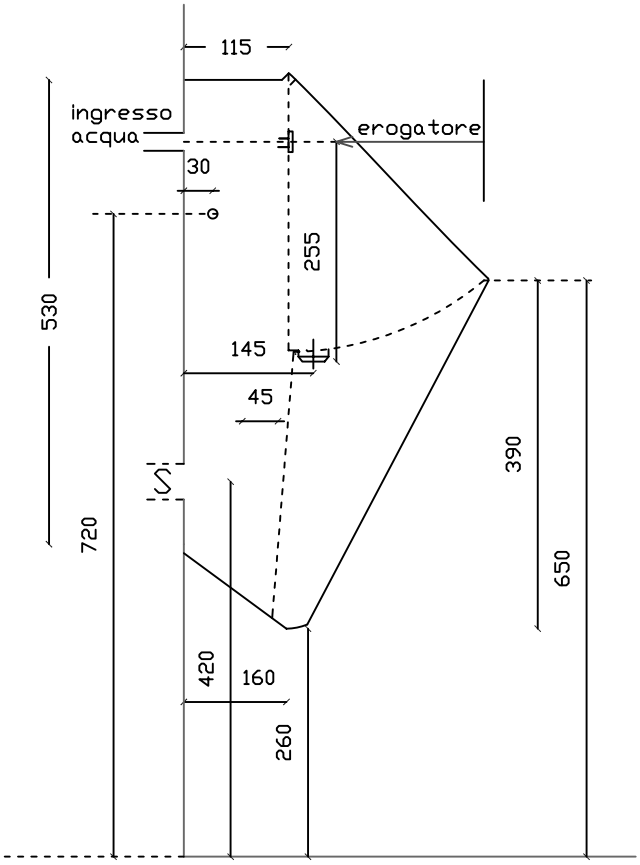

Vista laterale

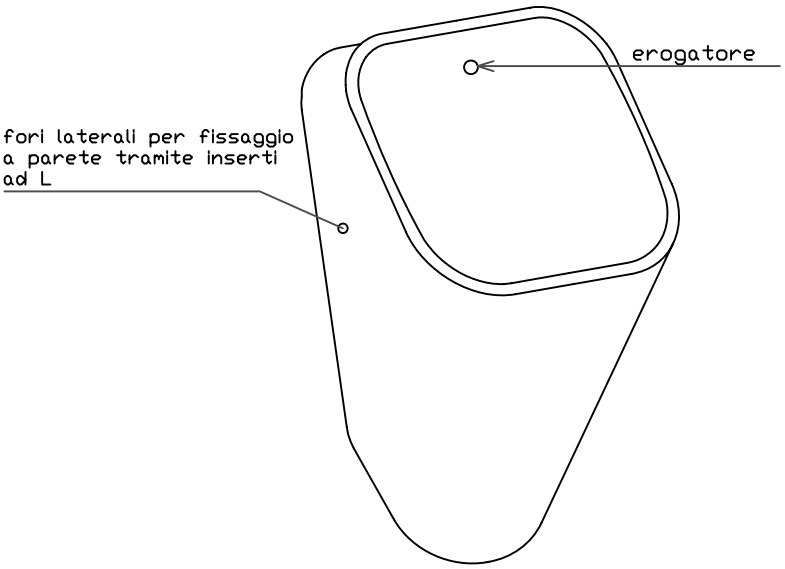

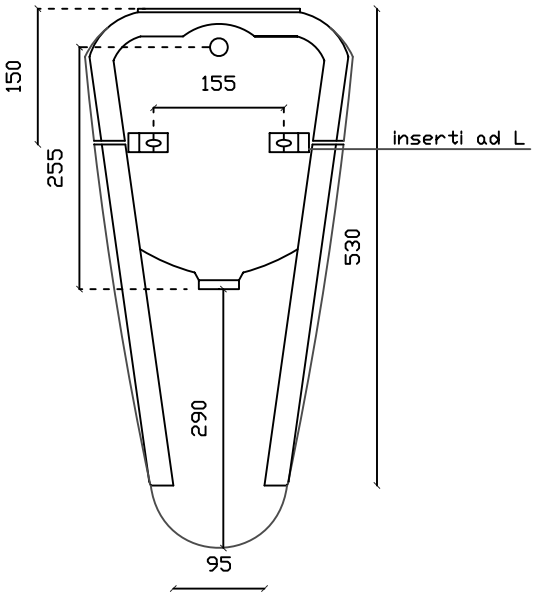

Vista posteriore