WINMIX **SOTTOFINESTRA**

COLORI STANDARD

Miscelatore monocomando abbattibile per sottofinestra

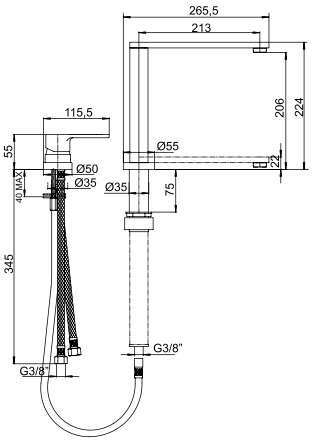

40 Cromo	WINMIX	40	

SOTTOFINESTRA
Altezza minima 55 mm

- Cartuccia a dischi ceramici Ø25 mm
- Rotazione canna: 360°
- Foro sul lavello: Ø35 mm
- Flessibili di allacciamento alla rete in acciaio inox, L=35 cm
- Diametro base: 55 mm