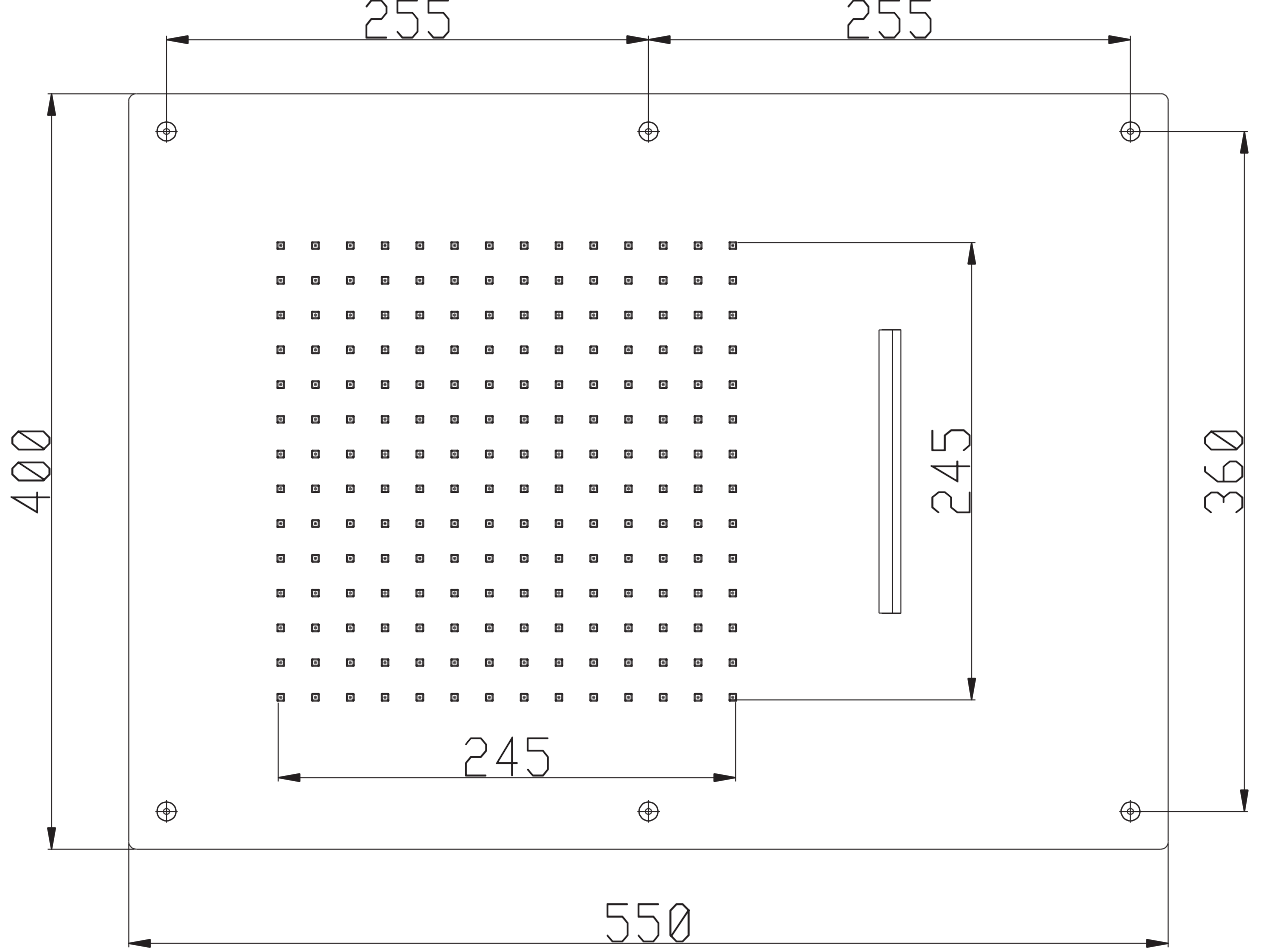
255
255
400
360
245
245
550

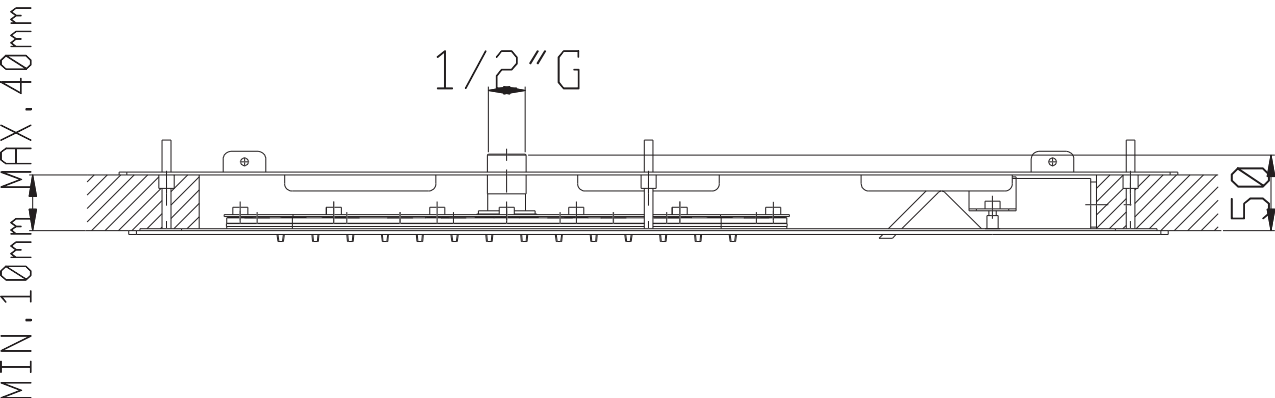
1/2″G
MIN.10mm MAX.40mm
50