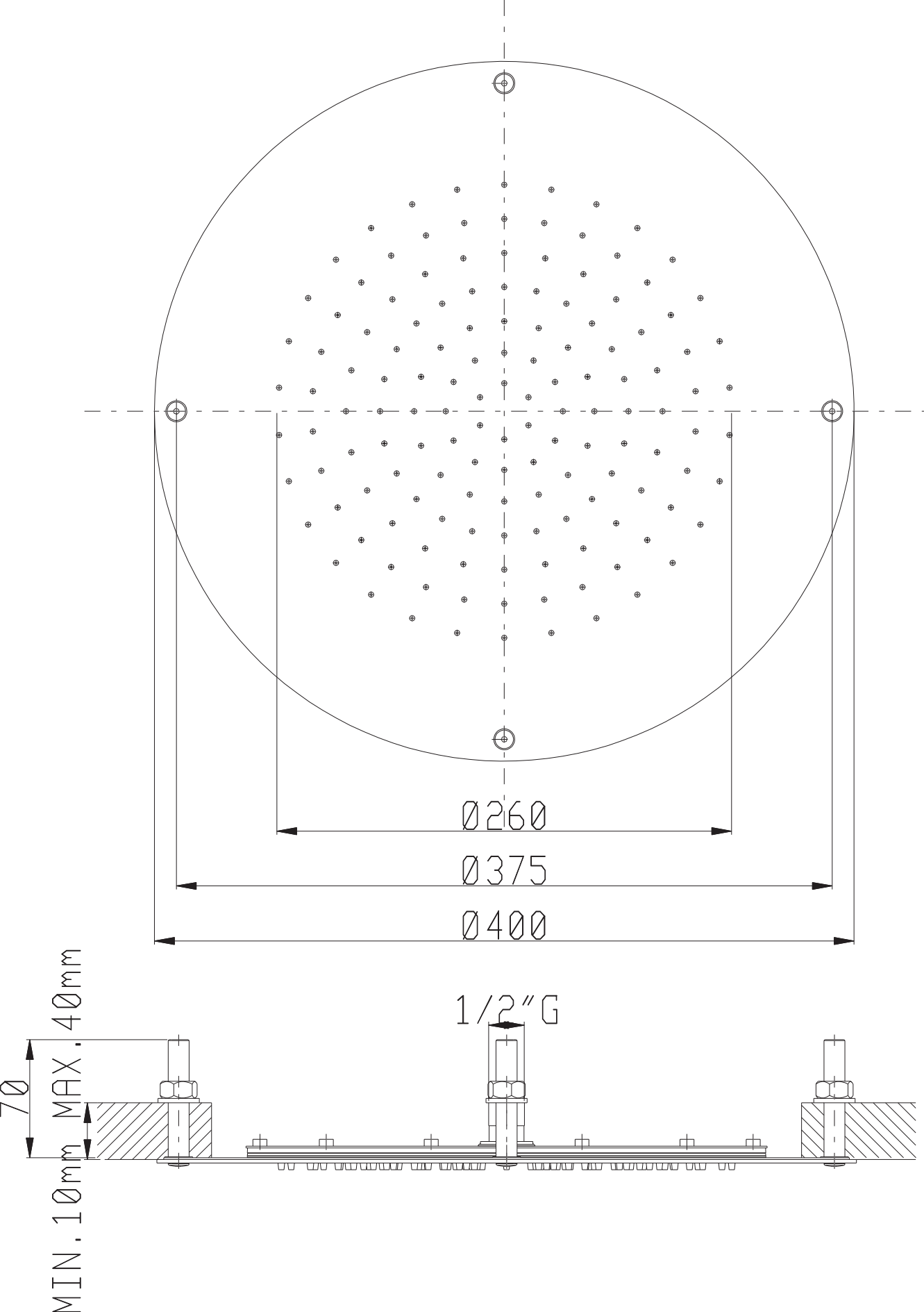
Ø260
Ø375
Ø400
1/2"G
70
MAX.40mm
MIN.10mm