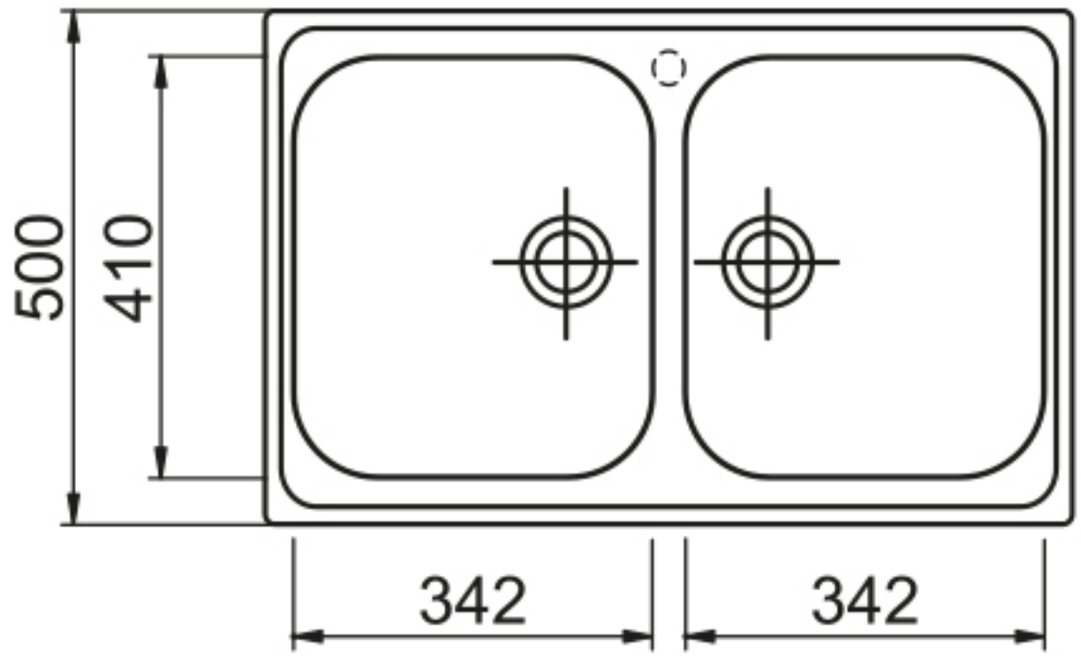
500
410
342
342

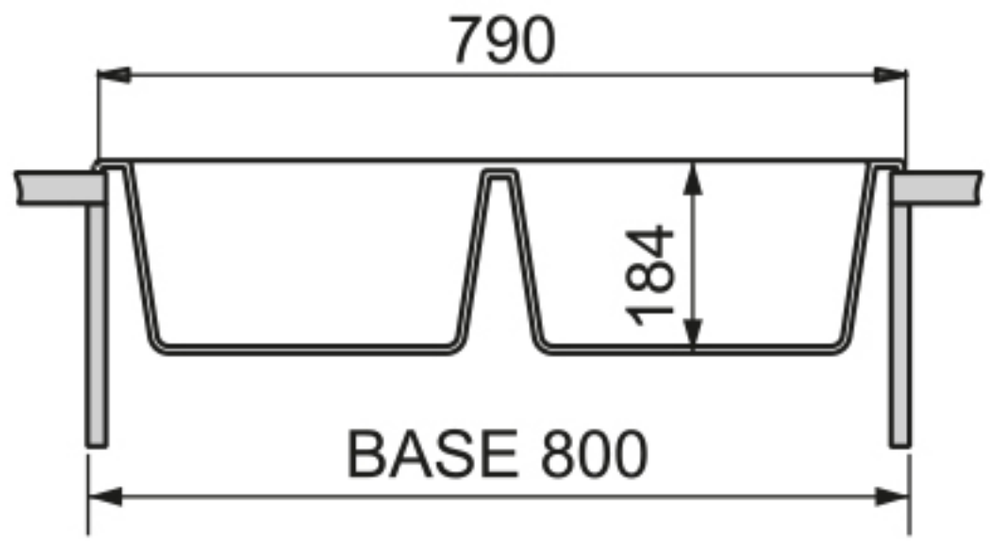
790
184
BASE 800

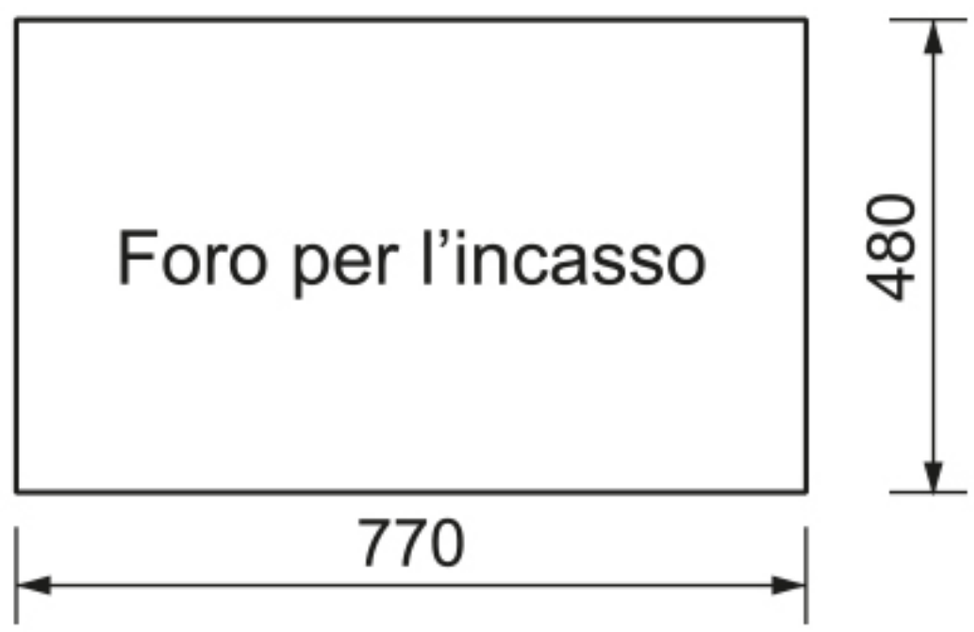
Foro per l'incasso
480
770