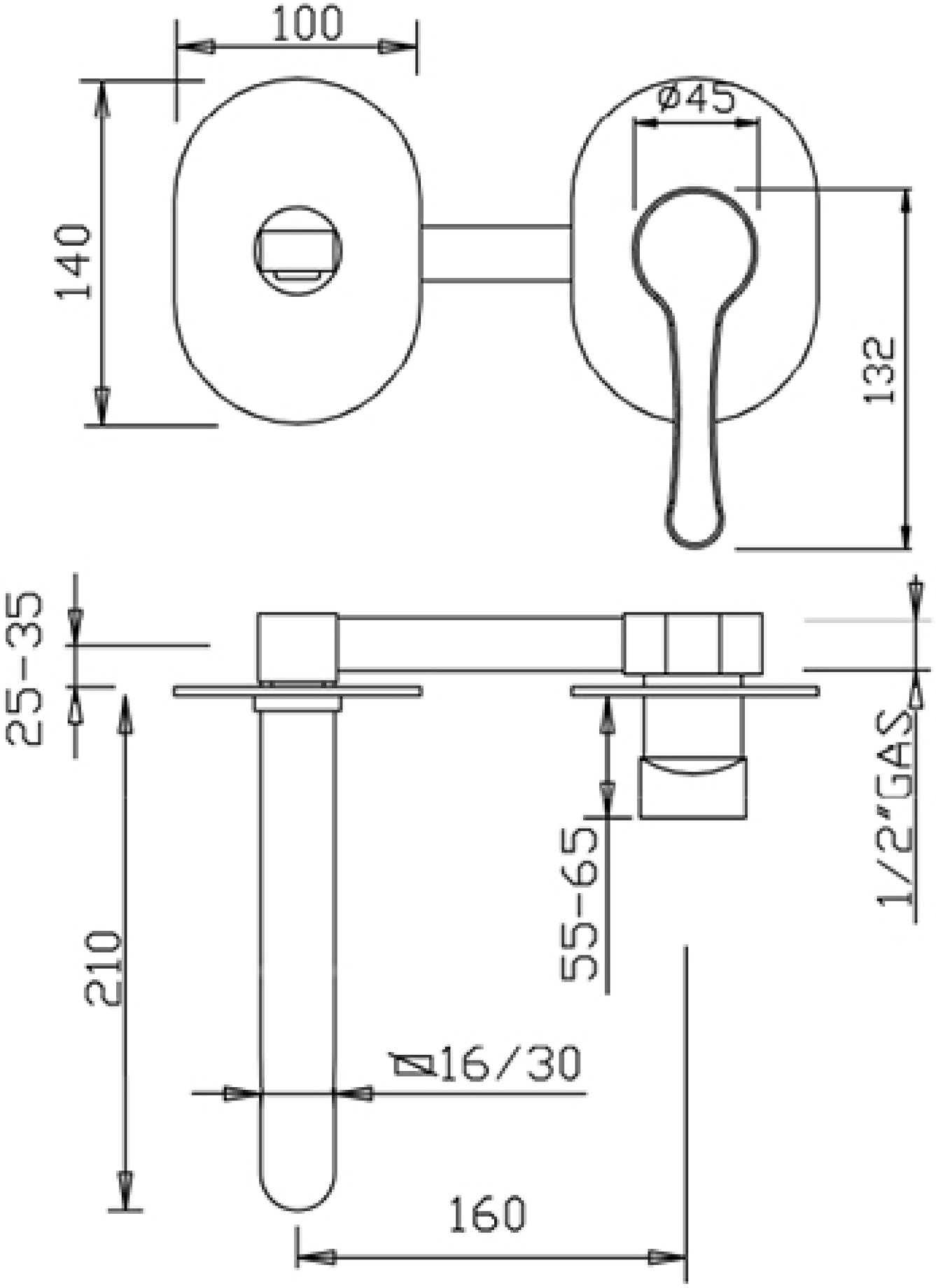
100
140
Ø45
132
25-35
210
55-65
1/2"GAS
⊠16/30
160