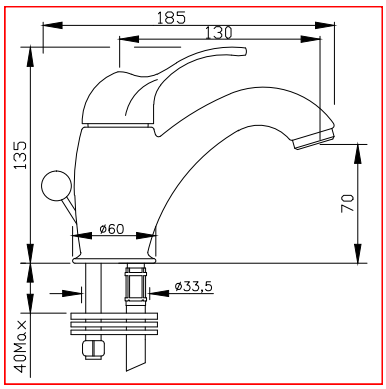
185
130
135
70
ø60
ø33,5
40Max