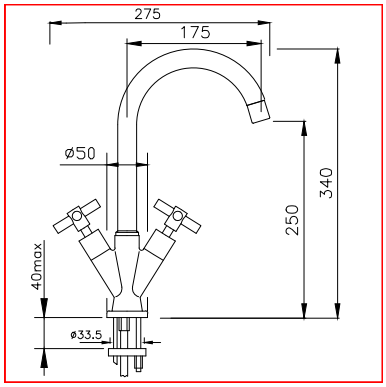
275
175
ø50
340
250
40max
ø33.5