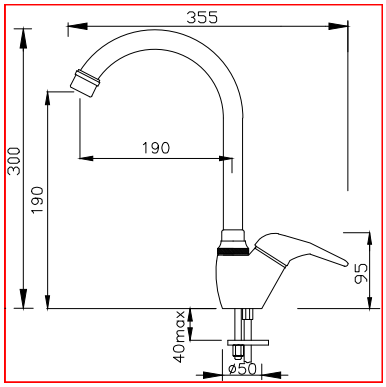
355
300
190
190
95
40max
ø50