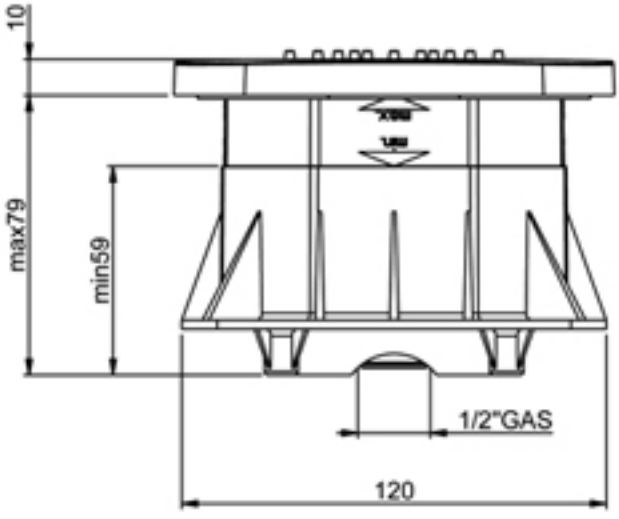
10
max79
min59
1/2"GAS
120

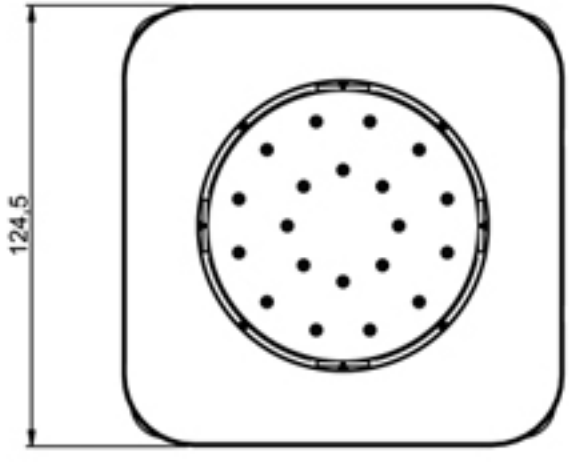
124,5