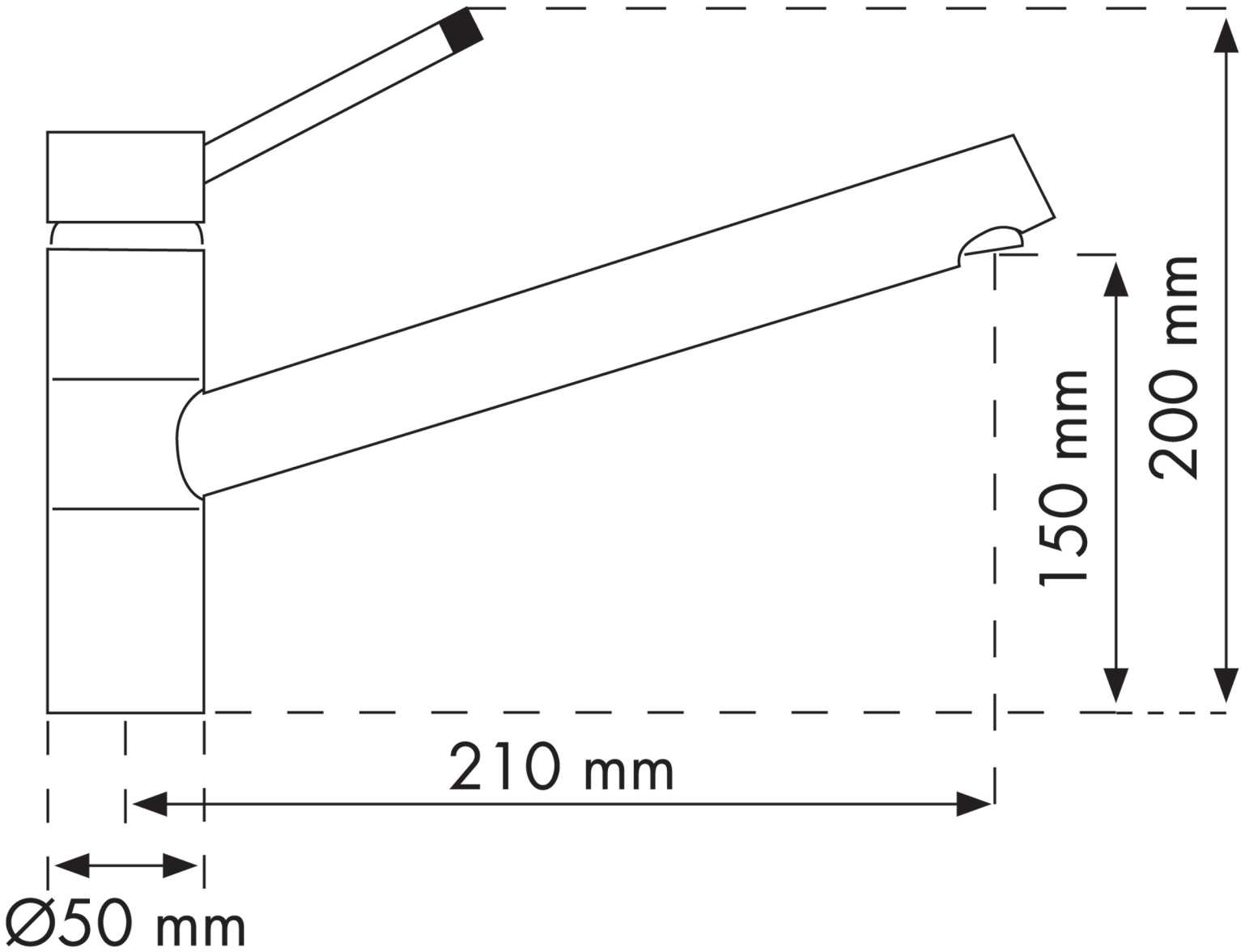
150 mm
200 mm
210 mm
Ø50 mm