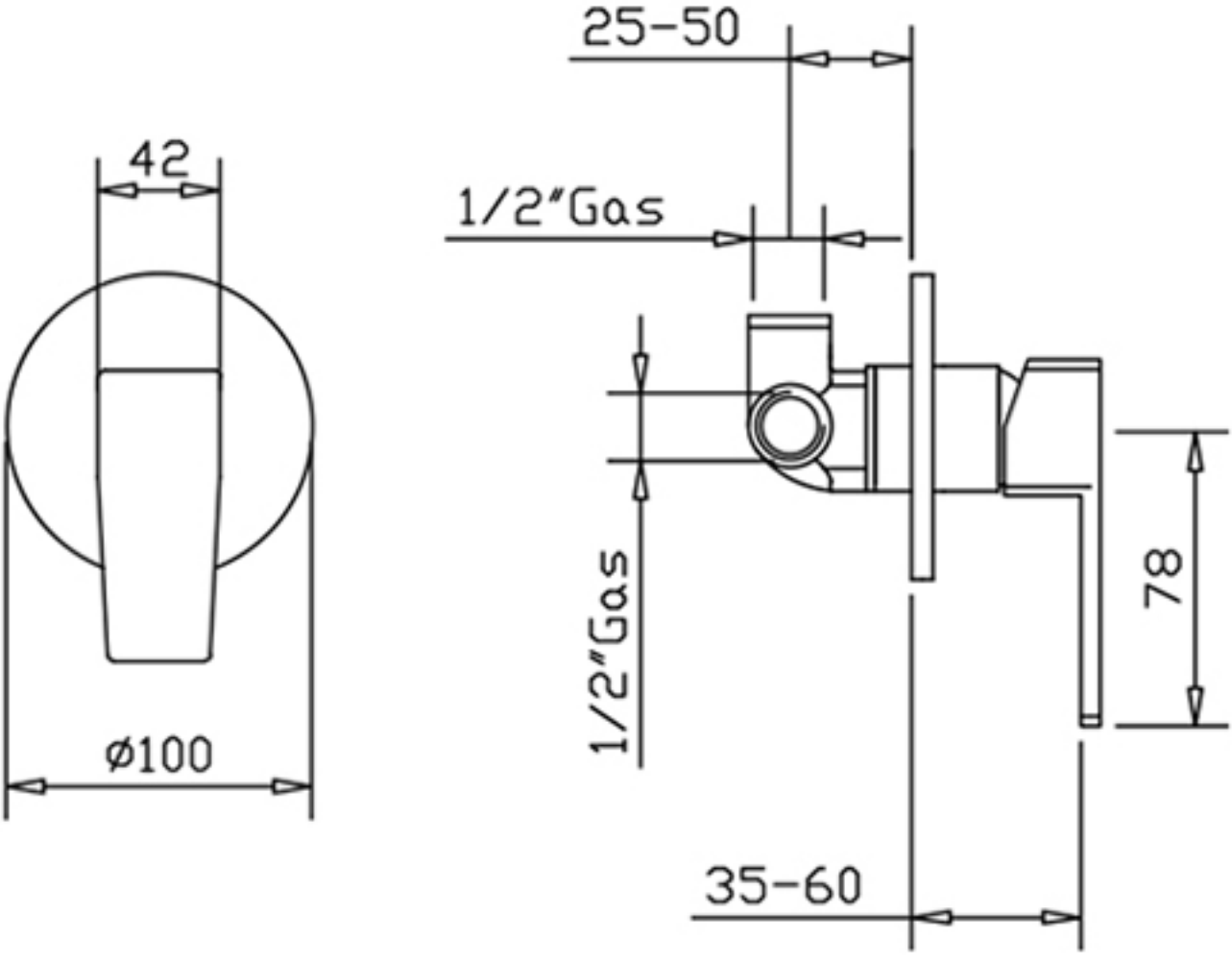
42
Ø100
25-50
1/2"Gas
1/2"Gas
78
35-60