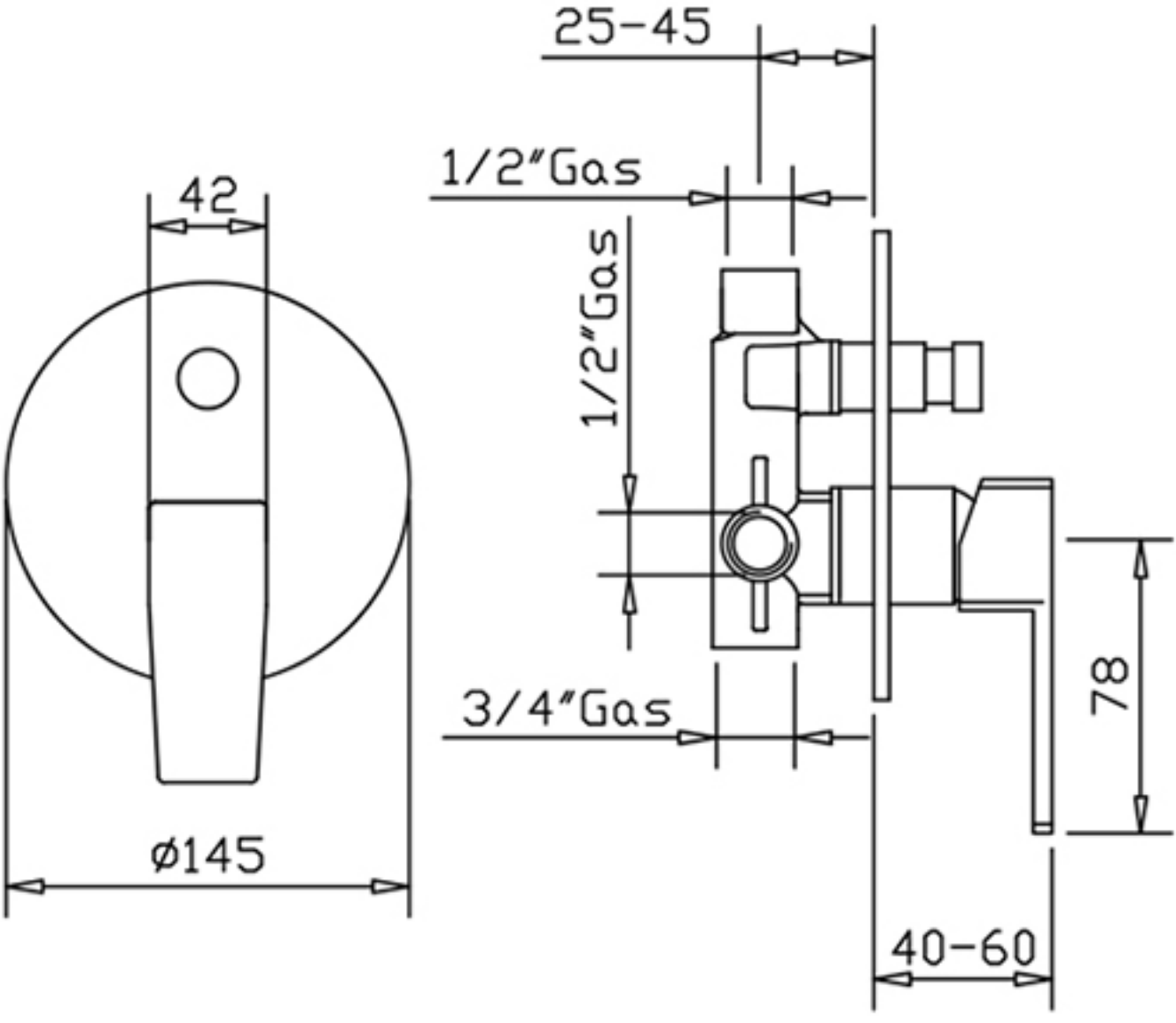
42
ø145
25-45
1/2"Gas
1/2"Gas
3/4"Gas
78
40-60