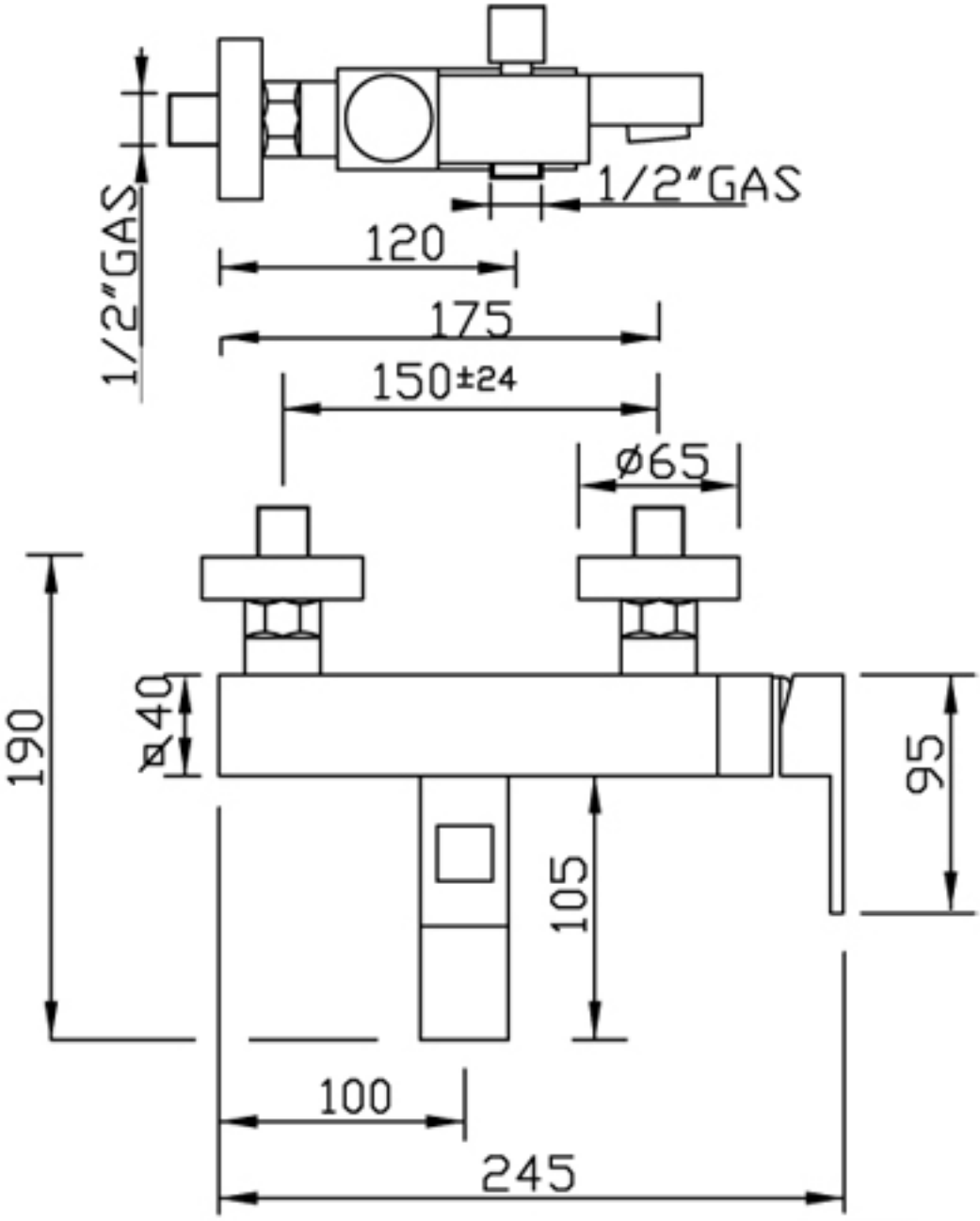
1/2"GAS
1/2"GAS
120
175
150±24
ø65
190
ø40
95
105
100
245