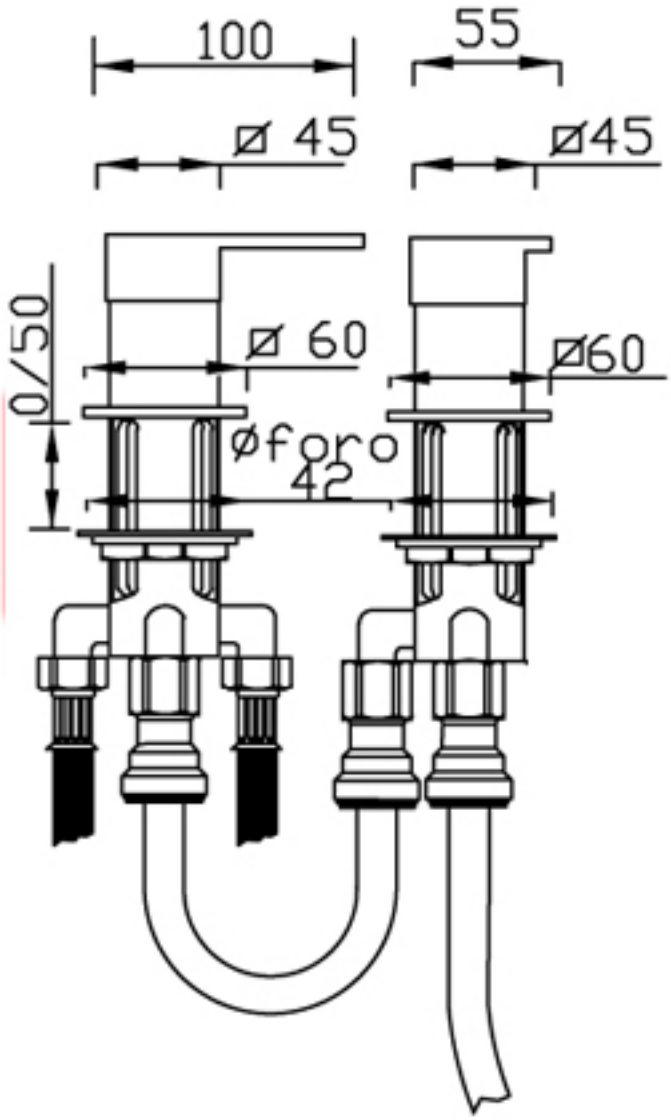
100
55
Ø 45
Ø45
0/50
Ø 60
Ø60
Øforo
42

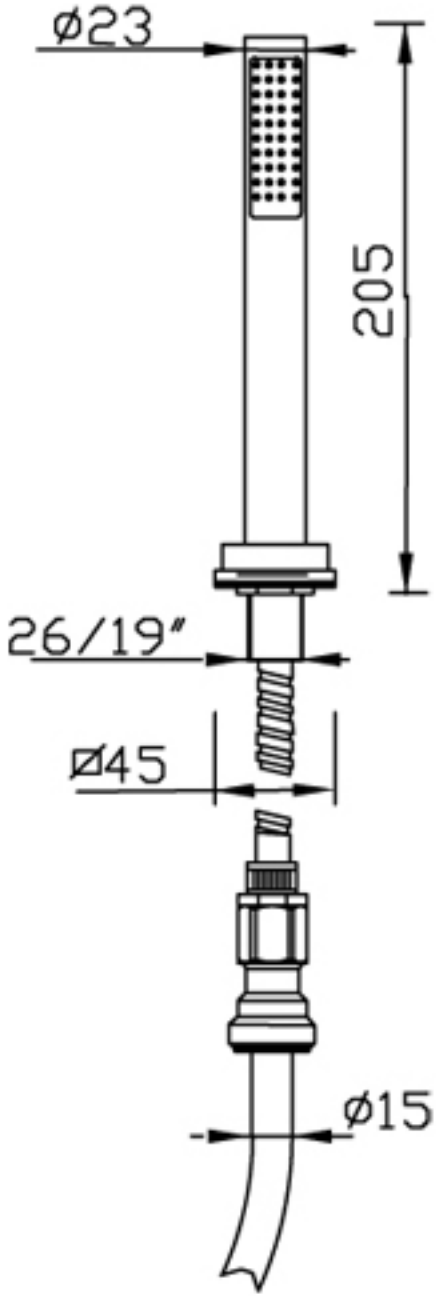
Ø23
205
26/19"
Ø45
Ø15