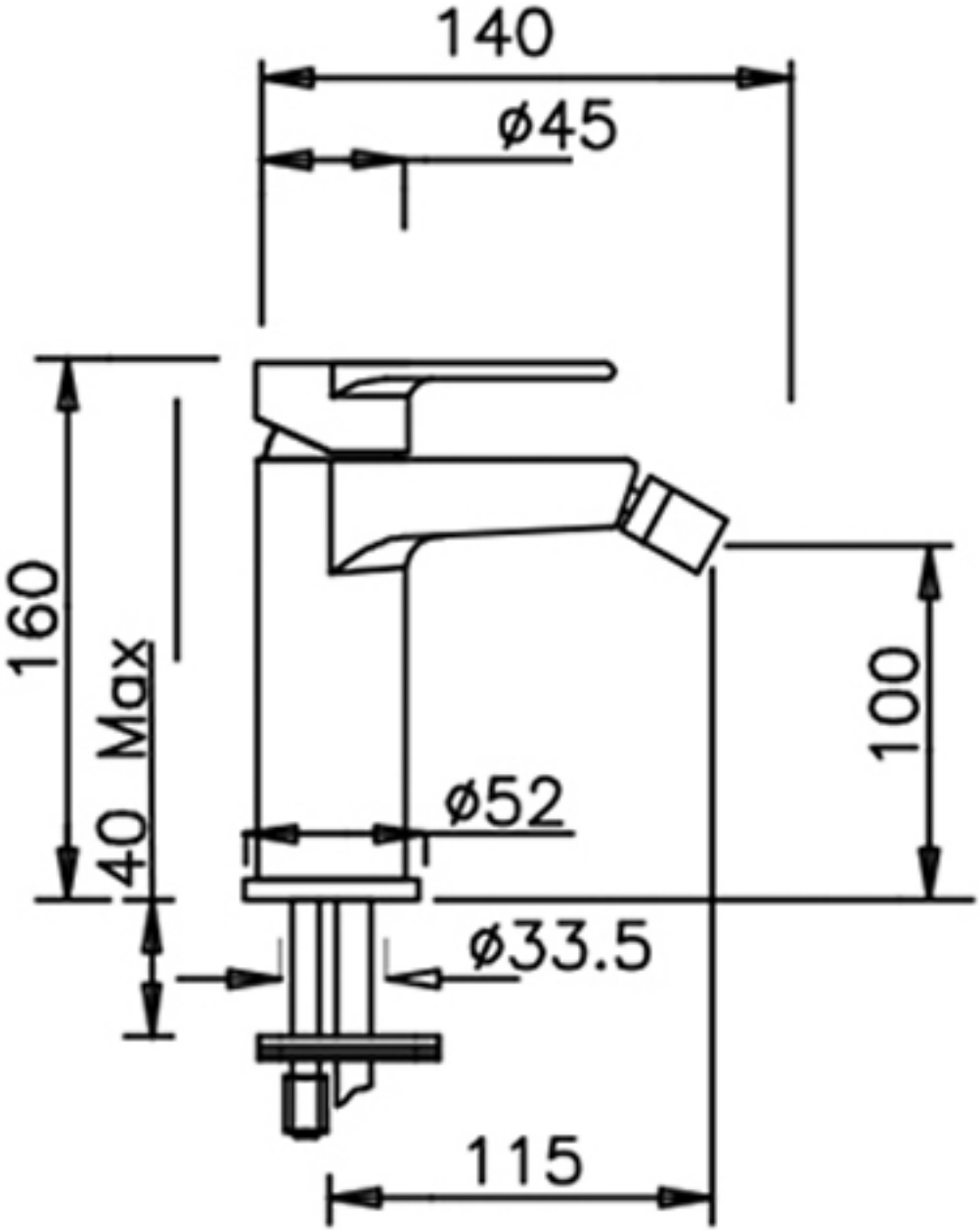
140
ø45
160
40 Max
100
ø52
ø33.5
115