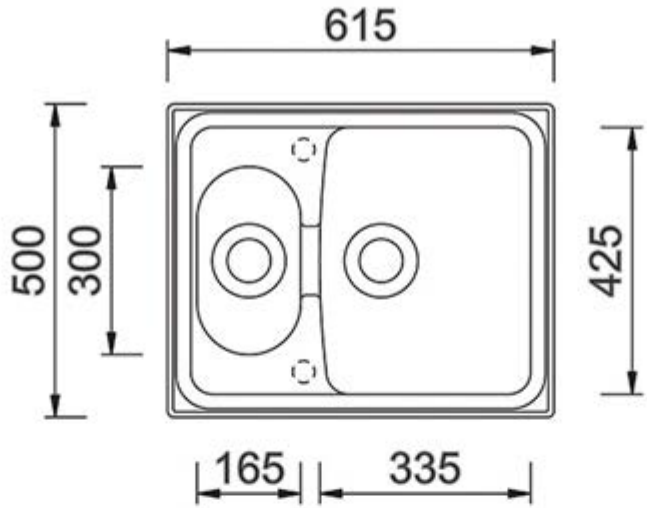
615
500
300
425
165
335

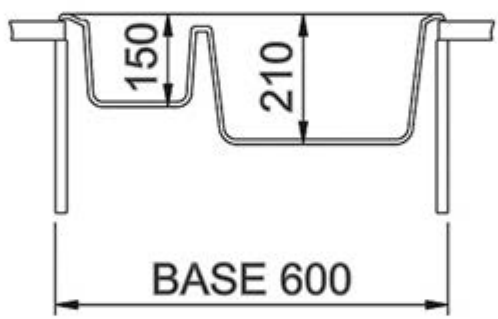
150
210
BASE 600

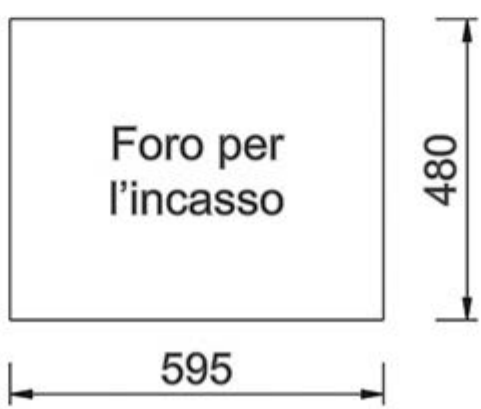
Foro per
l'incasso
480
595