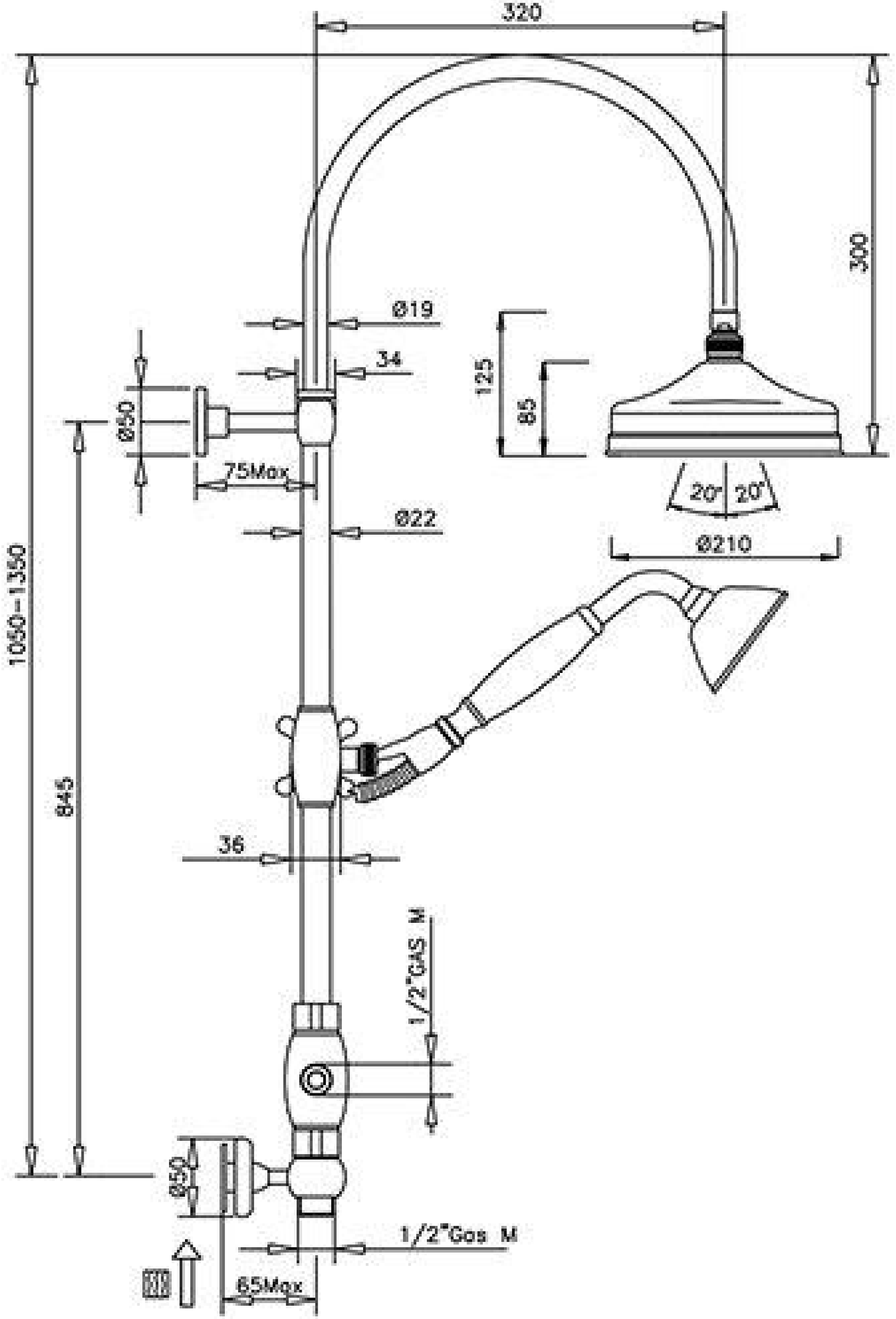
320
300
Ø19
34
125
85
Ø50
75Max
20°
20°
Ø22
Ø210
1050-1350
845
36
1/2"GAS M
Ø50
1/2"Gas M
65Max