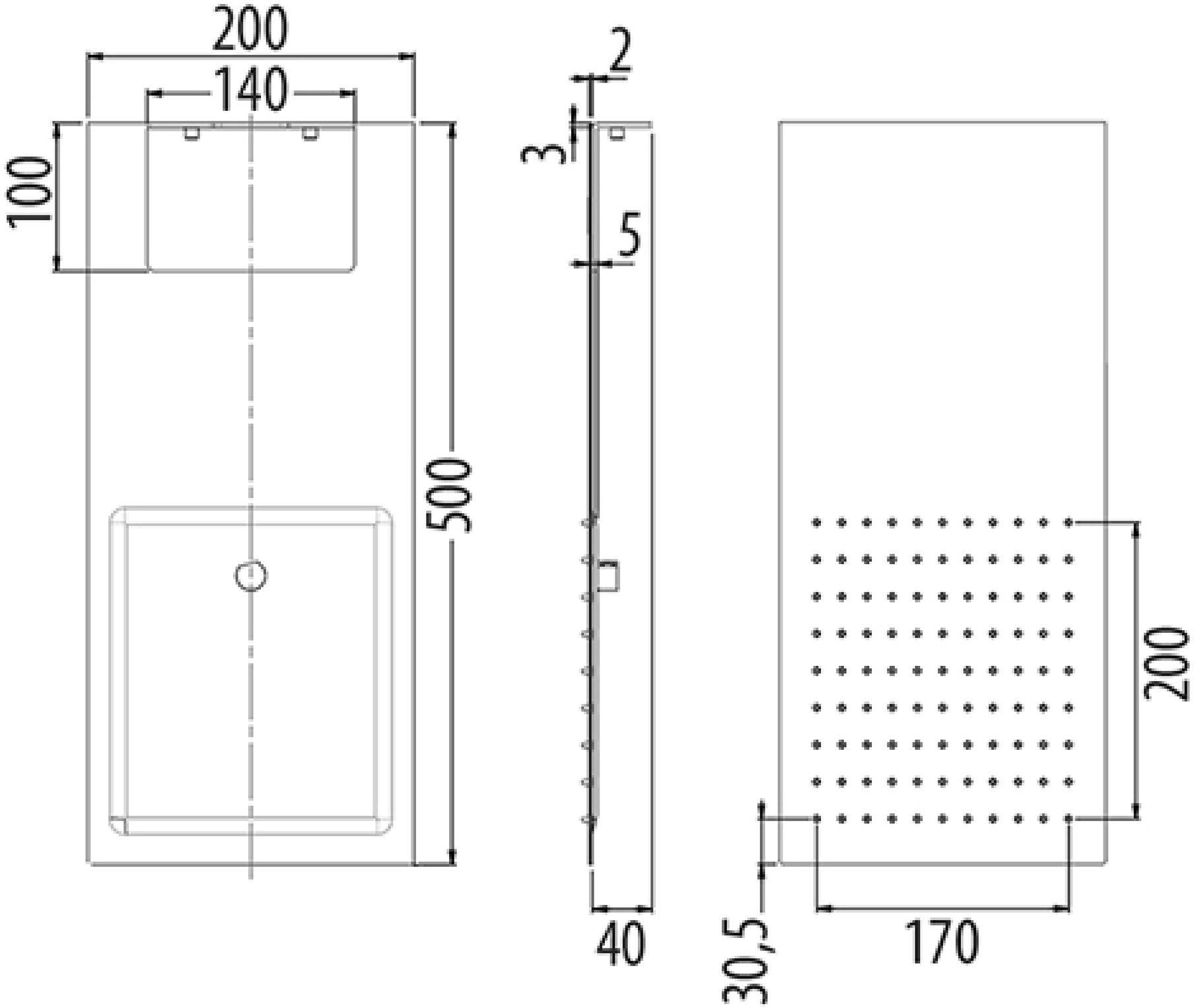
200
140
100
500
2
3
5
40
30,5
170
200