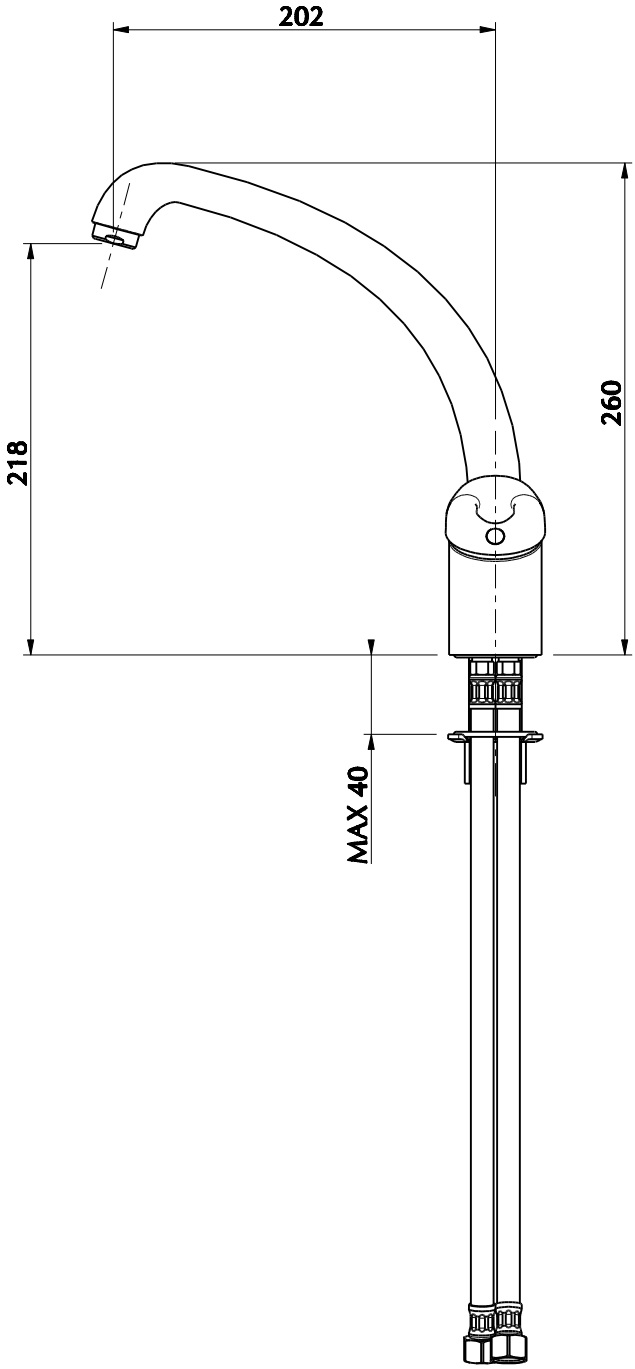
202
218
260
MAX 40

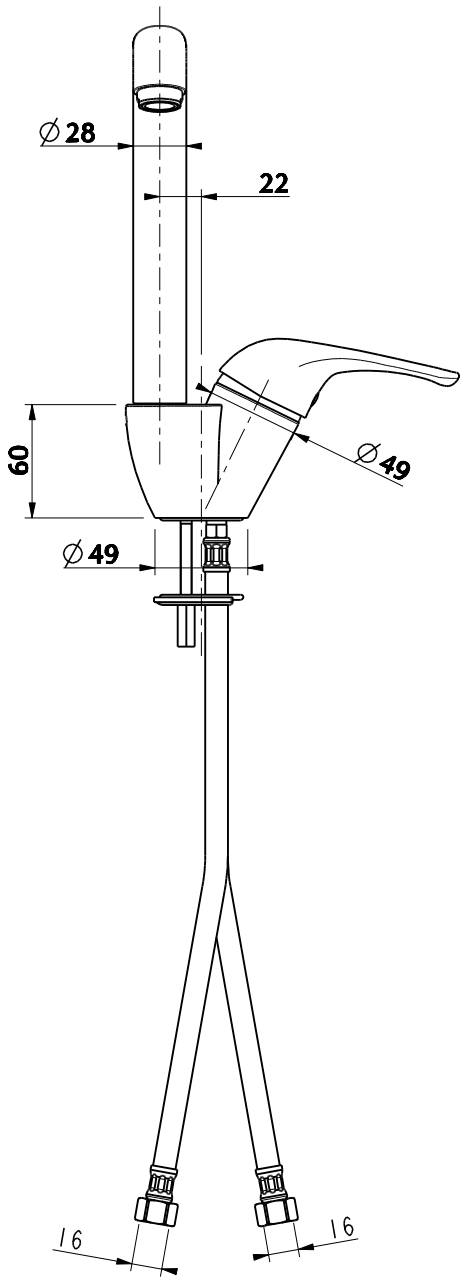
∅28
22
60
∅49
∅49
16
16