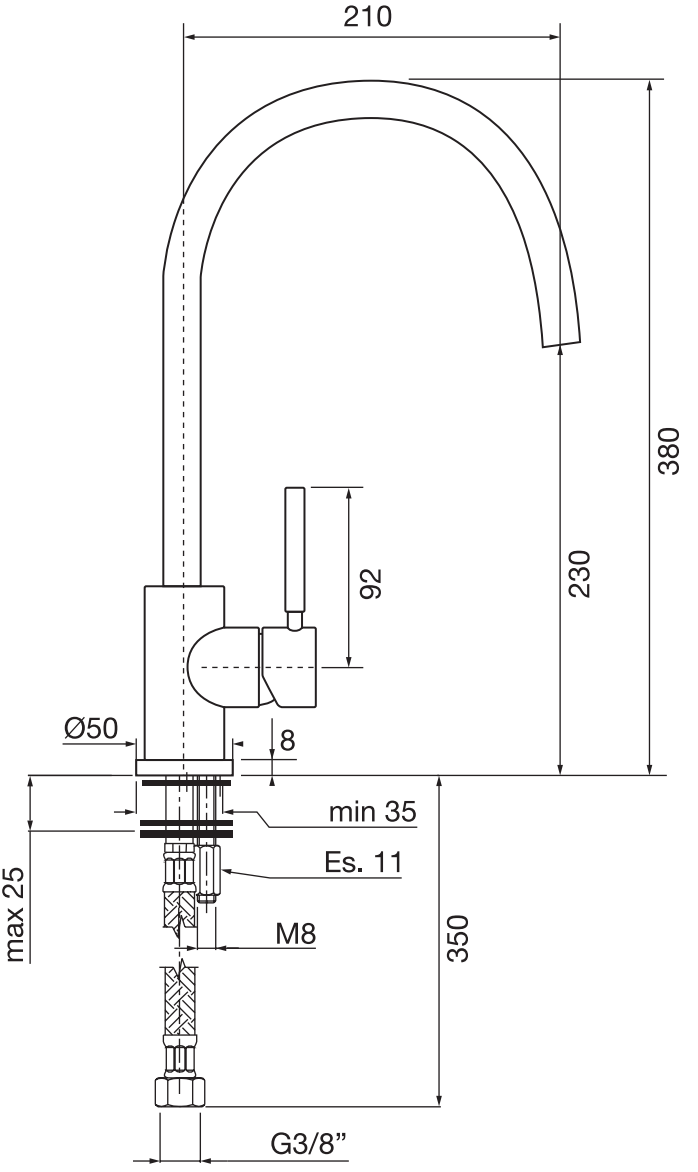
210
380
230
92
Ø50
8
min 35
Es. 11
max 25
M8
350
G3/8”