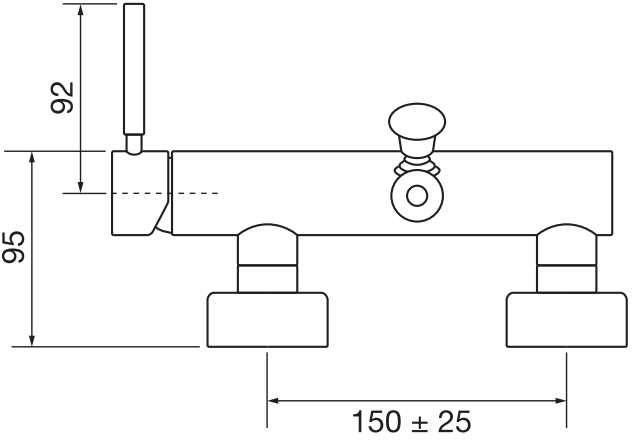
92
95
150 ± 25

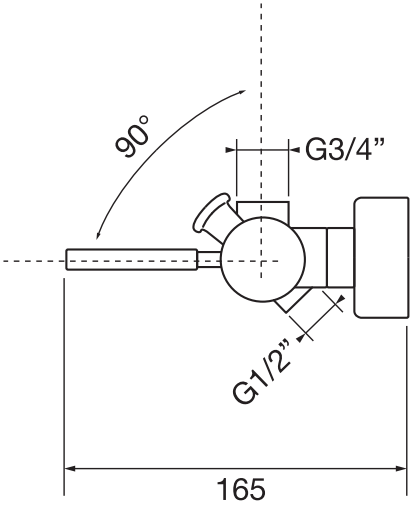
90°
G3/4”
G1/2”
165