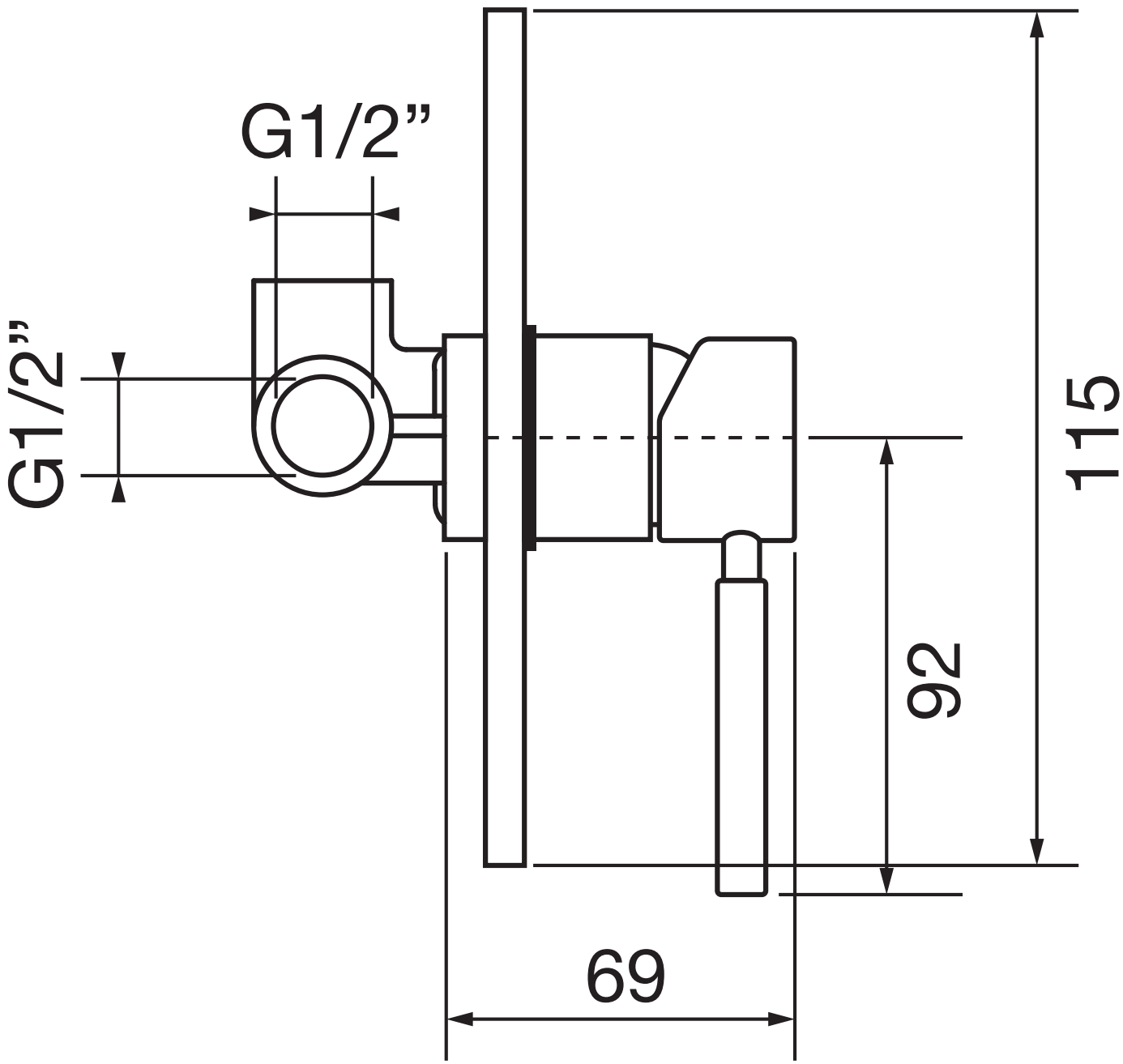
G1/2”
G1/2”
115
92
69