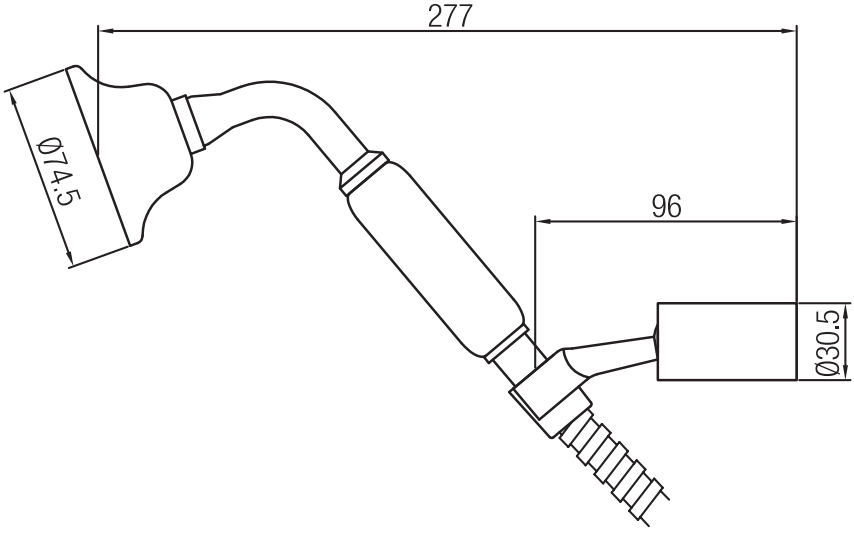
277
Ø74.5
96
Ø30.5

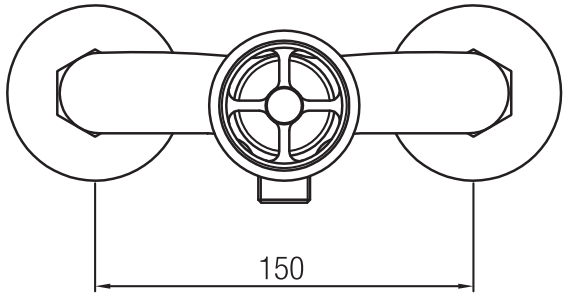
150

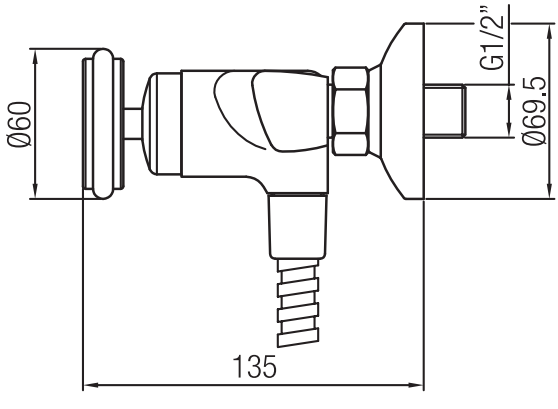
G1/2”
Ø60
Ø69.5
135