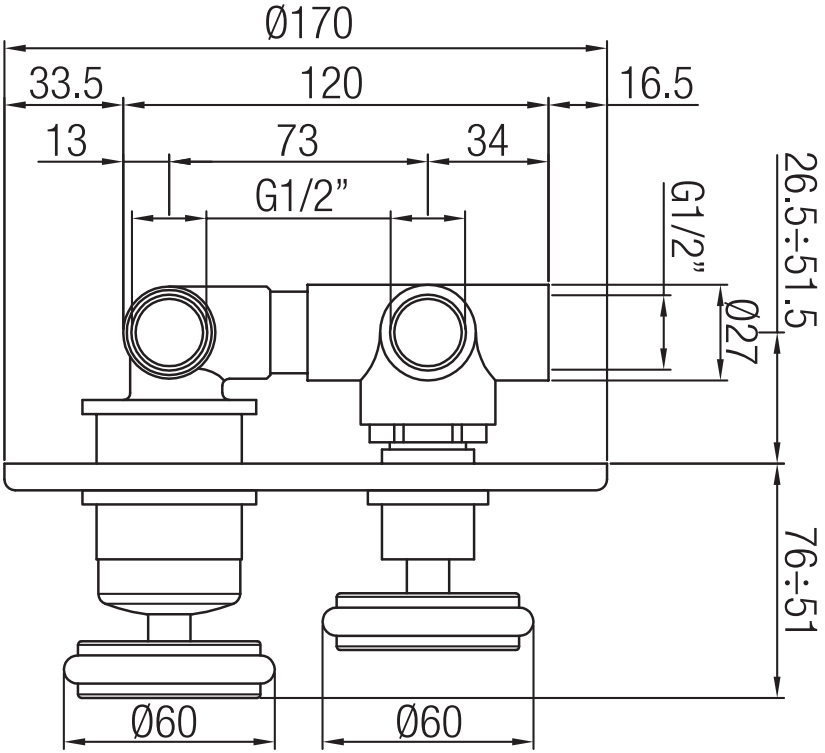
Ø170
33.5
120
16.5
13
73
34
G1/2”
G1/2”
26.5÷51.5
Ø27
76÷51
Ø60
Ø60