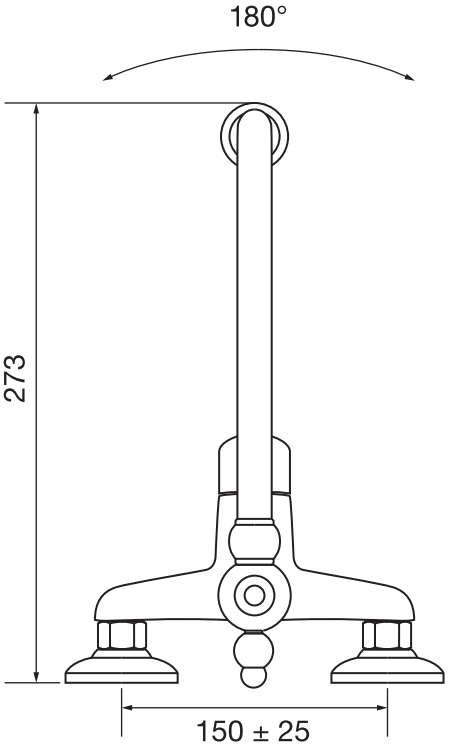
180°
273
150 ± 25

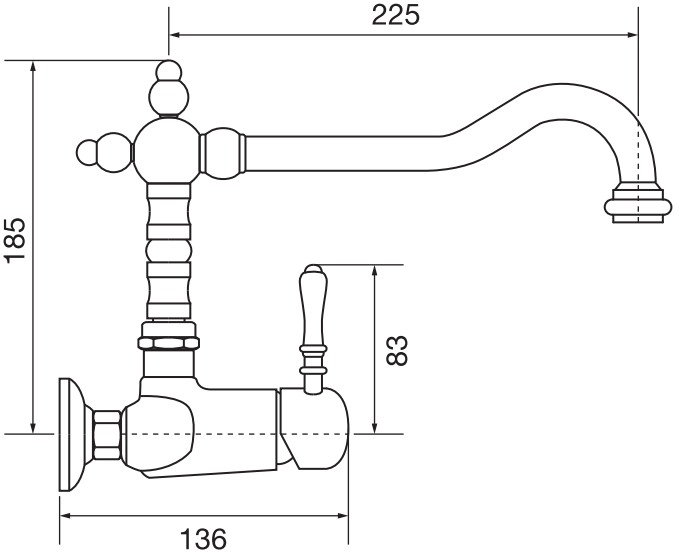
225
185
83
136