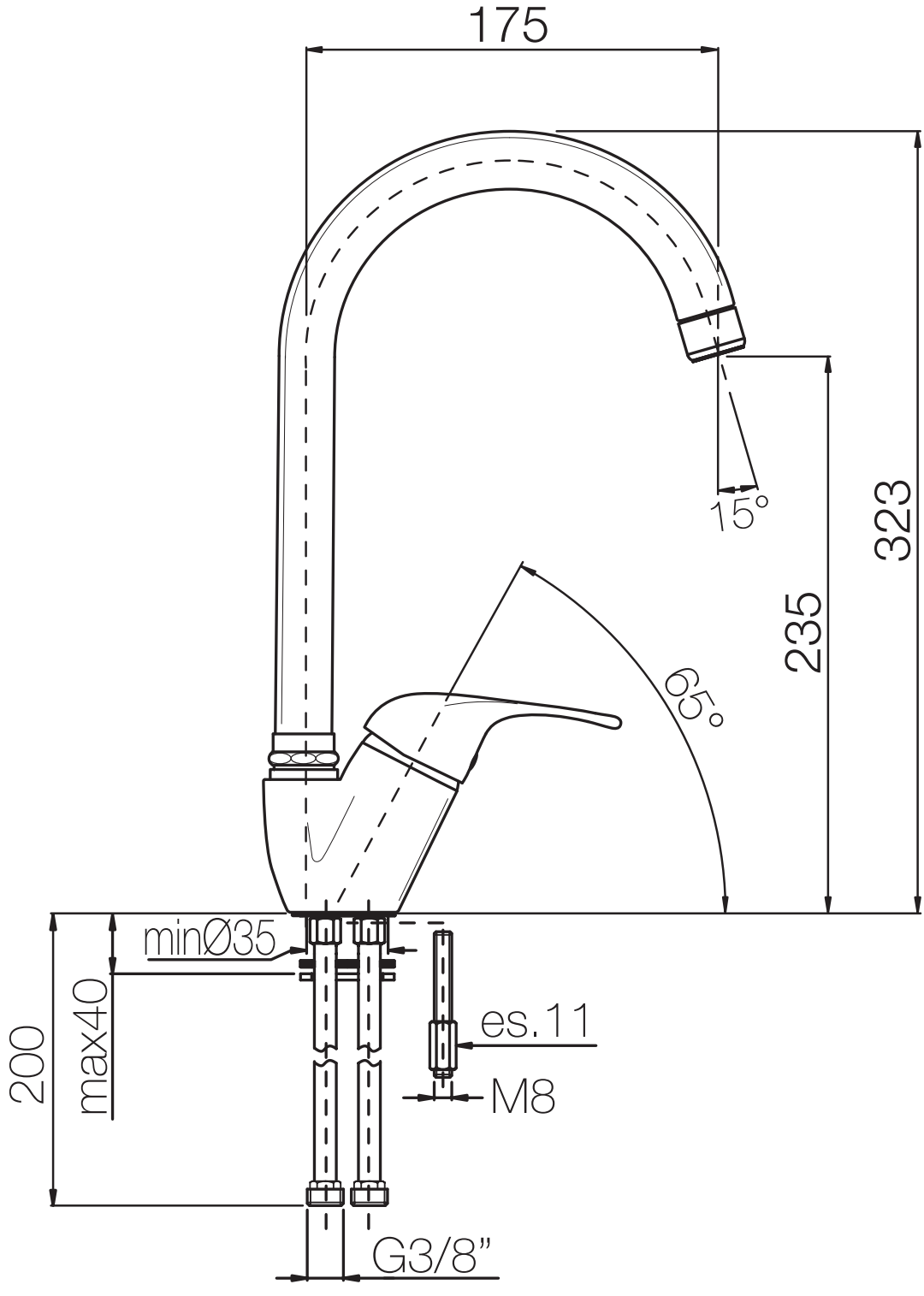
175
323
235
15°
65°
minØ35
max40
200
es.11
M8
G3/8”