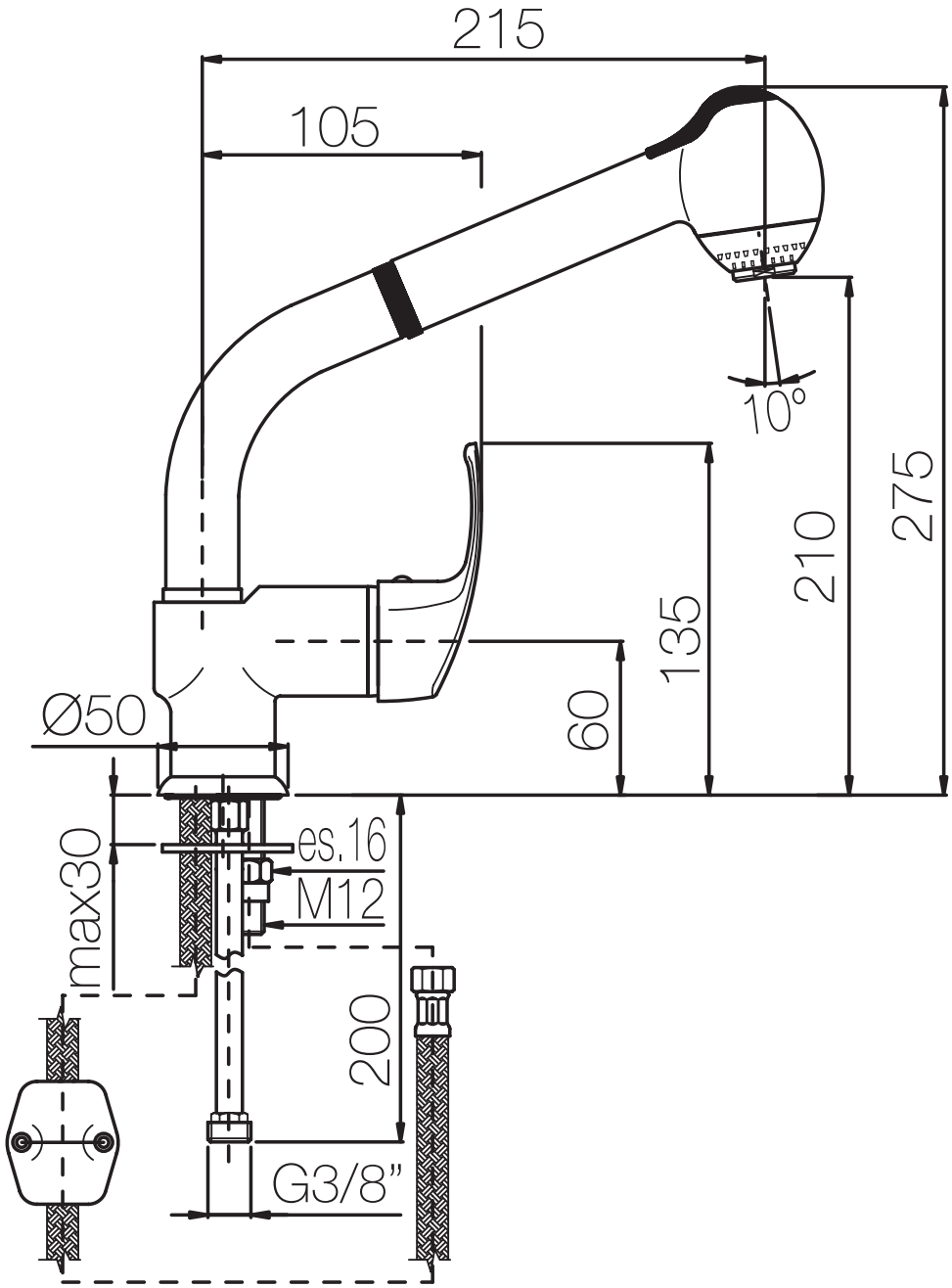
215
105
10°
275
210
135
60
Ø50
max30
es.16
M12
200
G3/8”