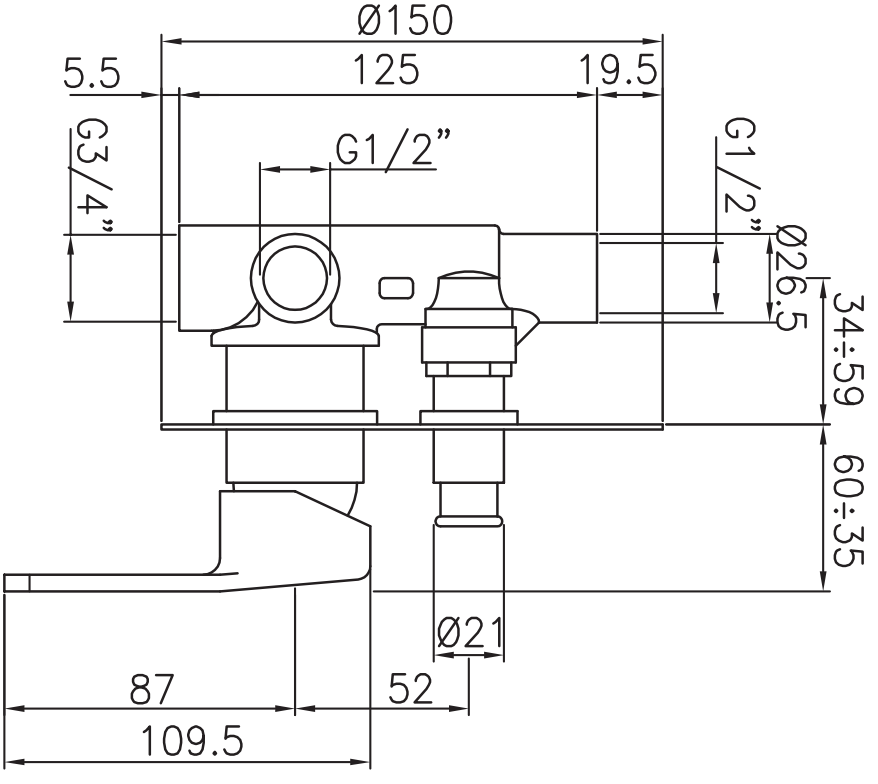
Ø150
5.5
125
19.5
G3/4”
G1/2”
G1/2”
Ø26.5
34÷59
60÷35
Ø21
87
52
109.5