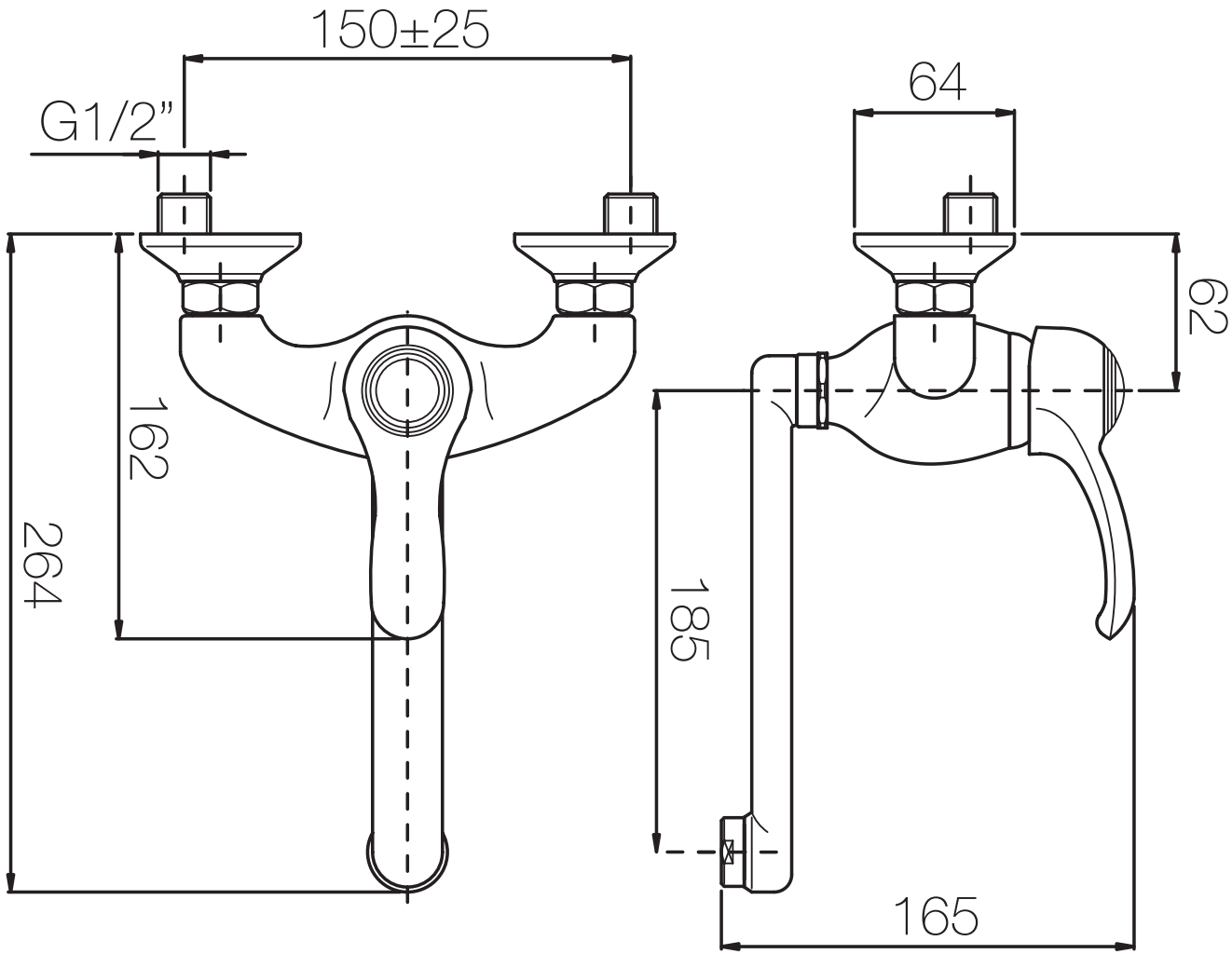
150±25
G1/2”
162
264
64
62
185
165