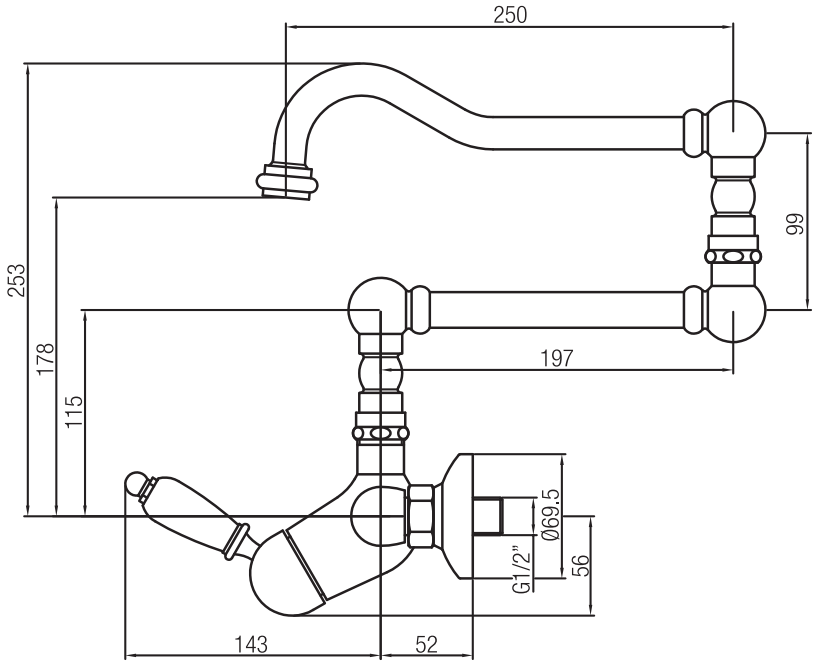
250
253
178
115
99
197
Ø69.5
G1/2"
56
143
52

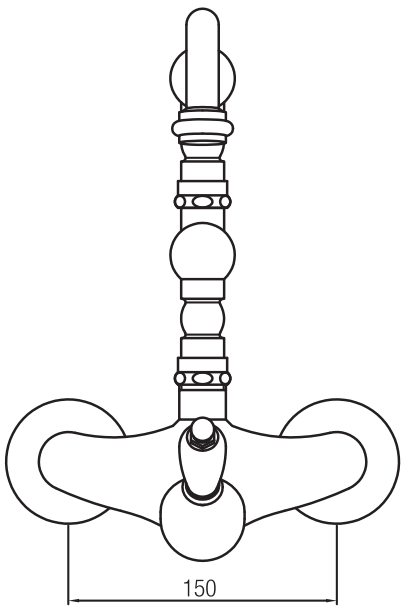
150