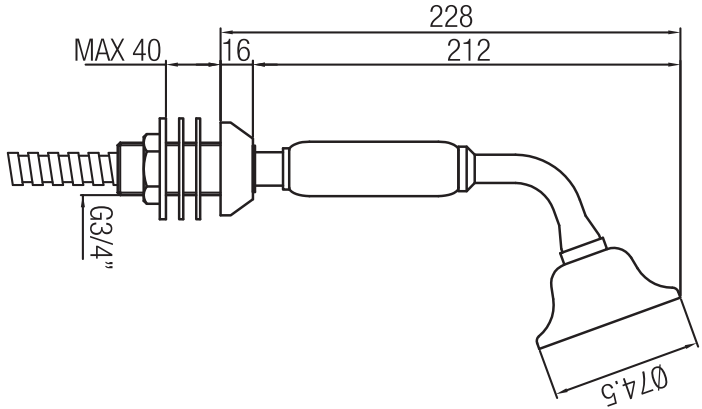
228
MAX 40
16
212
G3/4”
Ø74.5

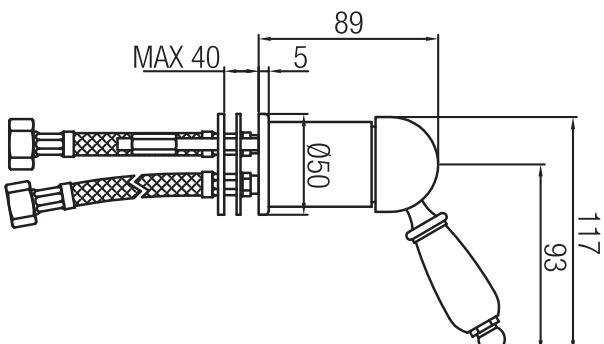
89
MAX 40
5
Ø50
117
93

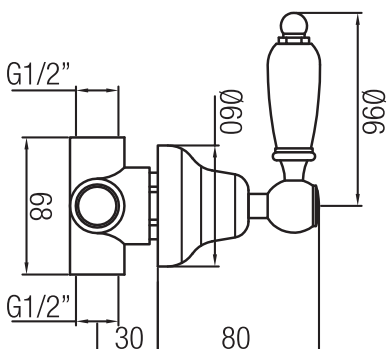
G1/2”
Ø60
Ø96
68
G1/2”
30
80