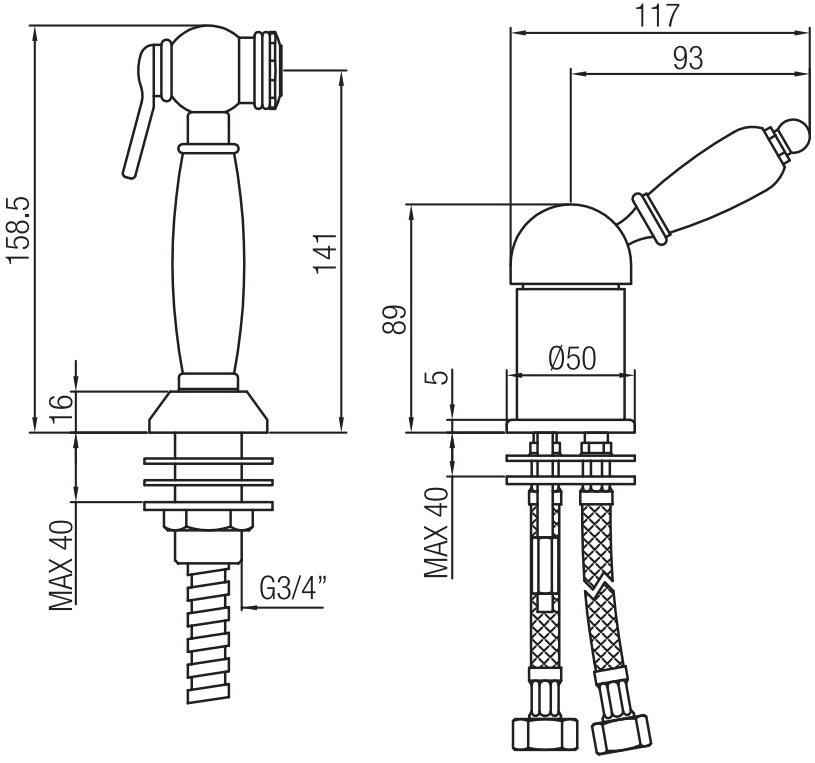
158.5
16
MAX 40
141
G3/4”
117
93
89
5
MAX 40
Ø50