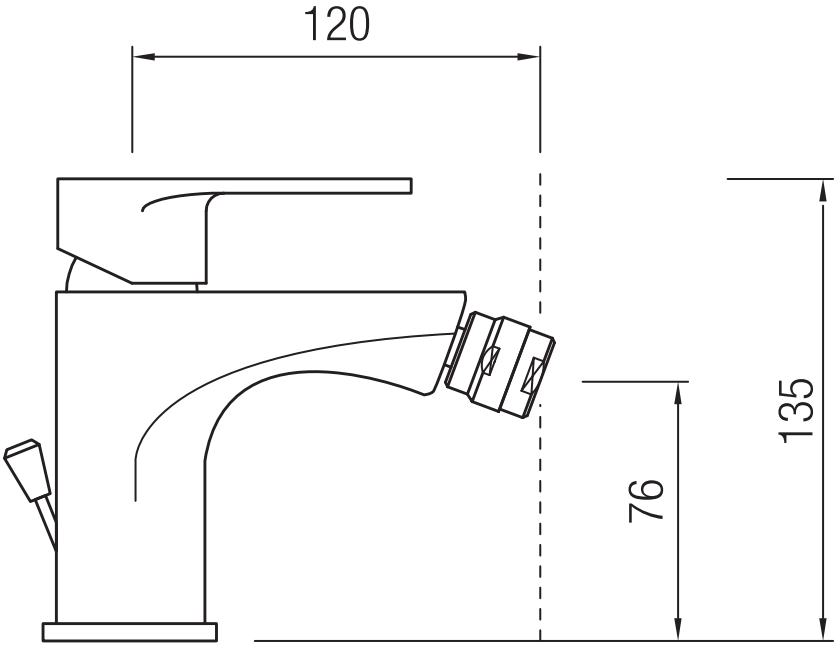
120
76
135