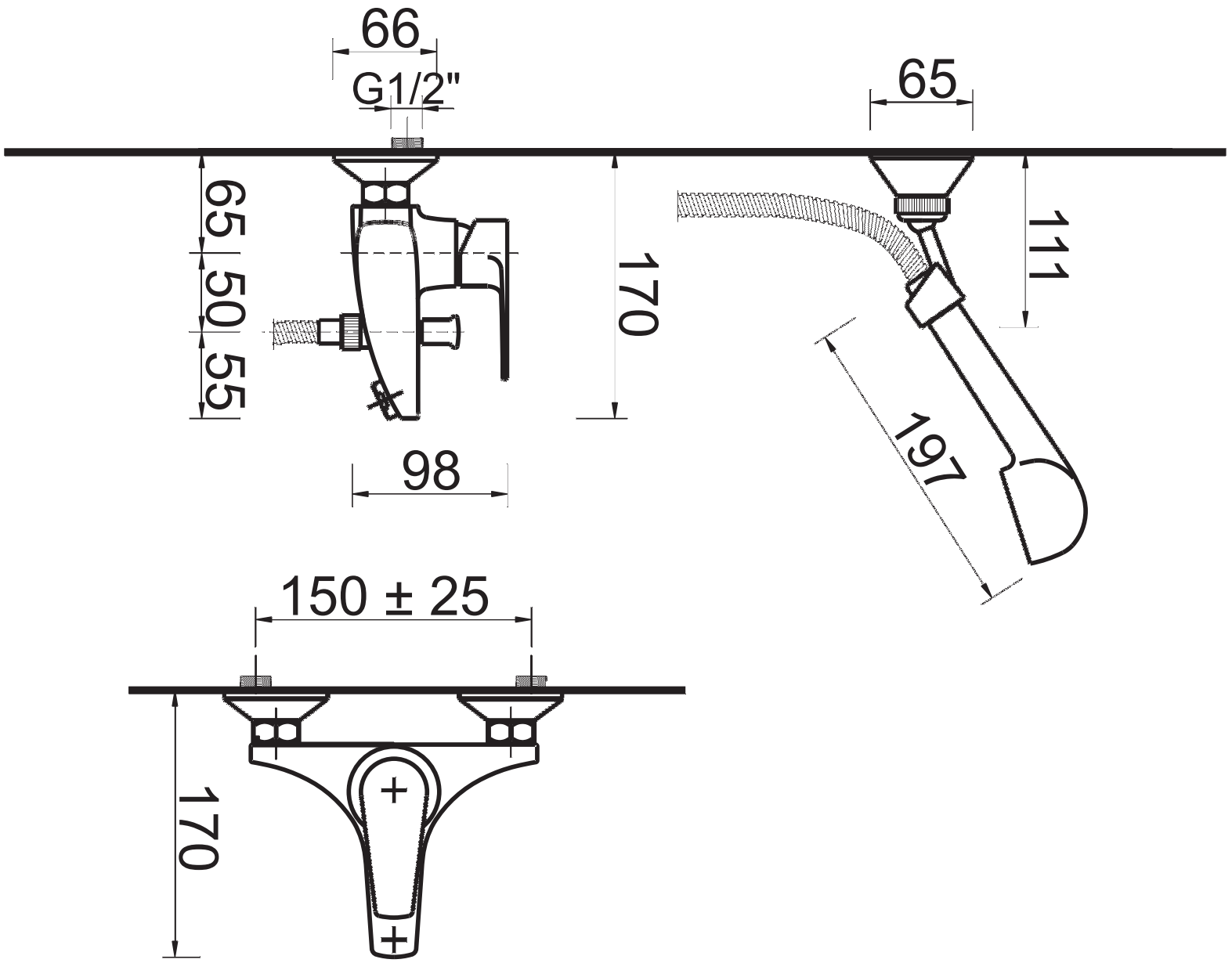
66
G1/2"
65
65
50
55
170
111
98
197
150 ± 25
170