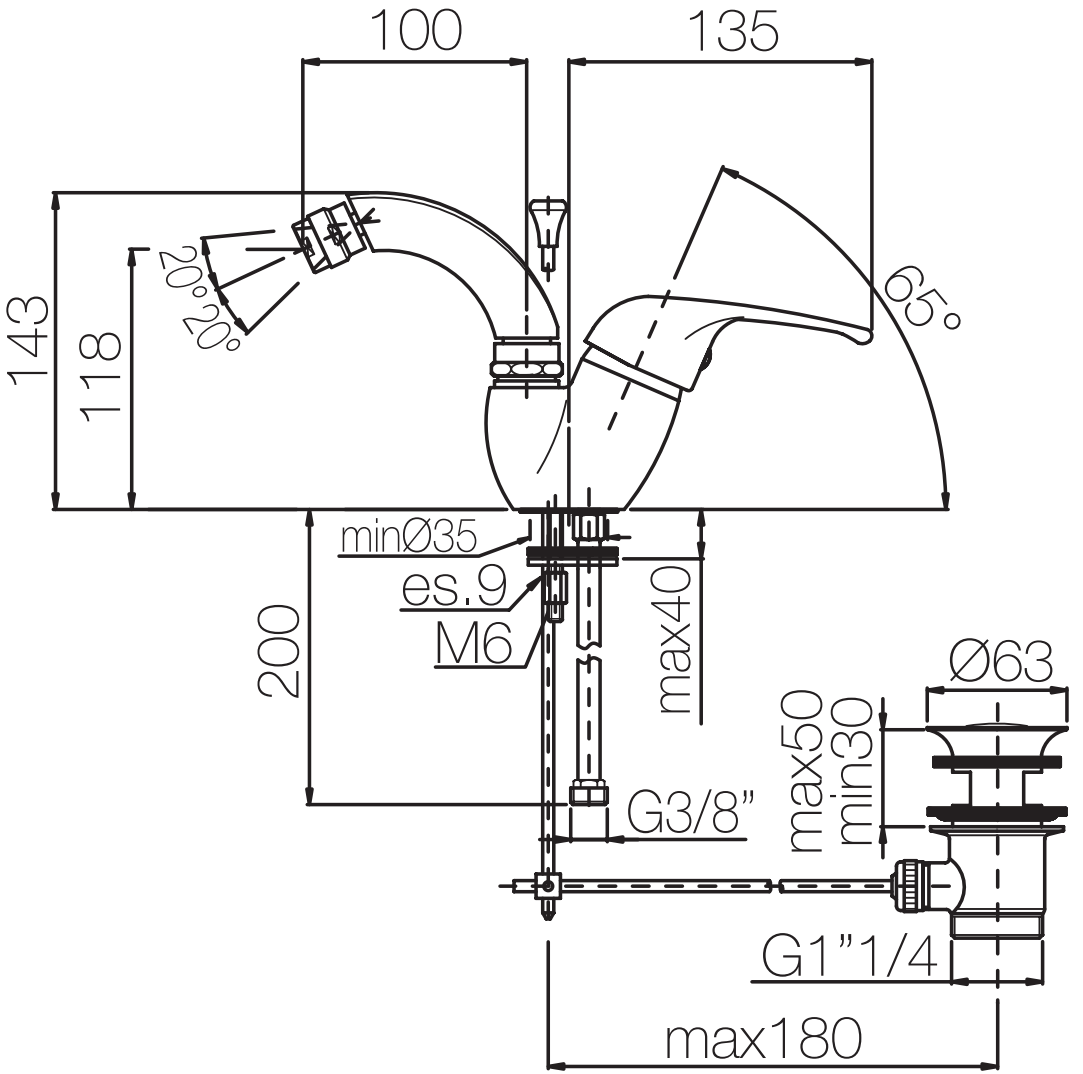
100
135
143
118
20°
20°
65°
minØ35
es.9
M6
200
max40
Ø63
max50
min30
G3/8”
G1”1/4
max180