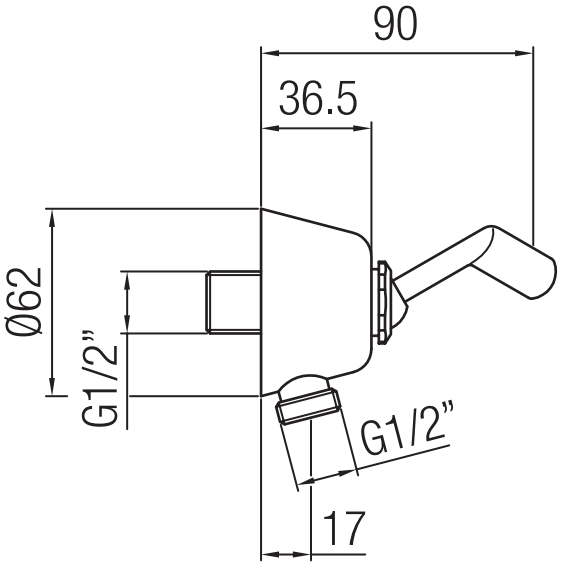
90
36.5
Ø62
G1/2”
G1/2”
17

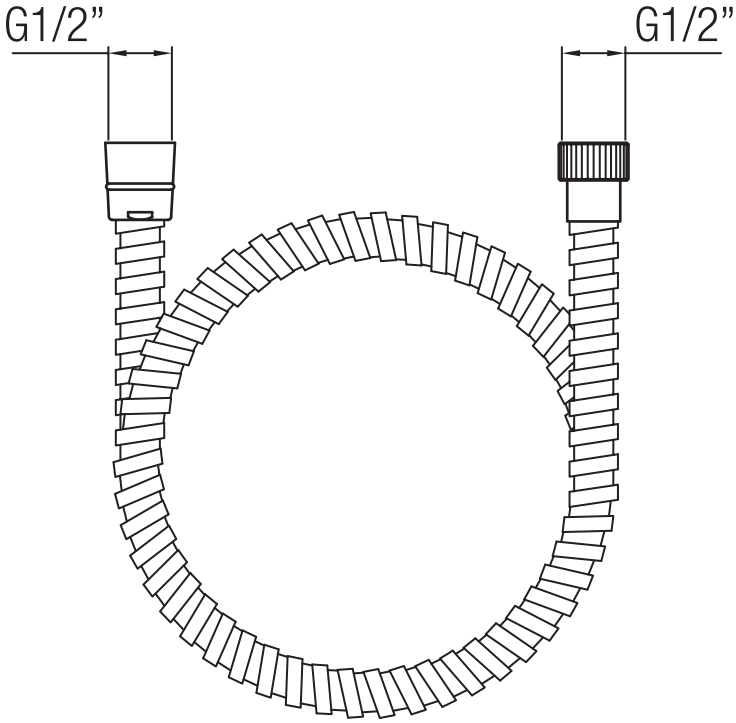
G1/2”
G1/2”

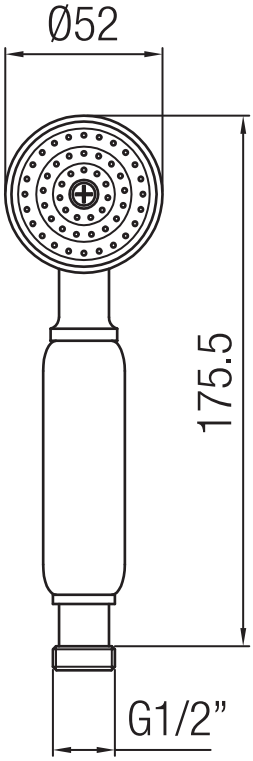
Ø52
175.5
G1/2”