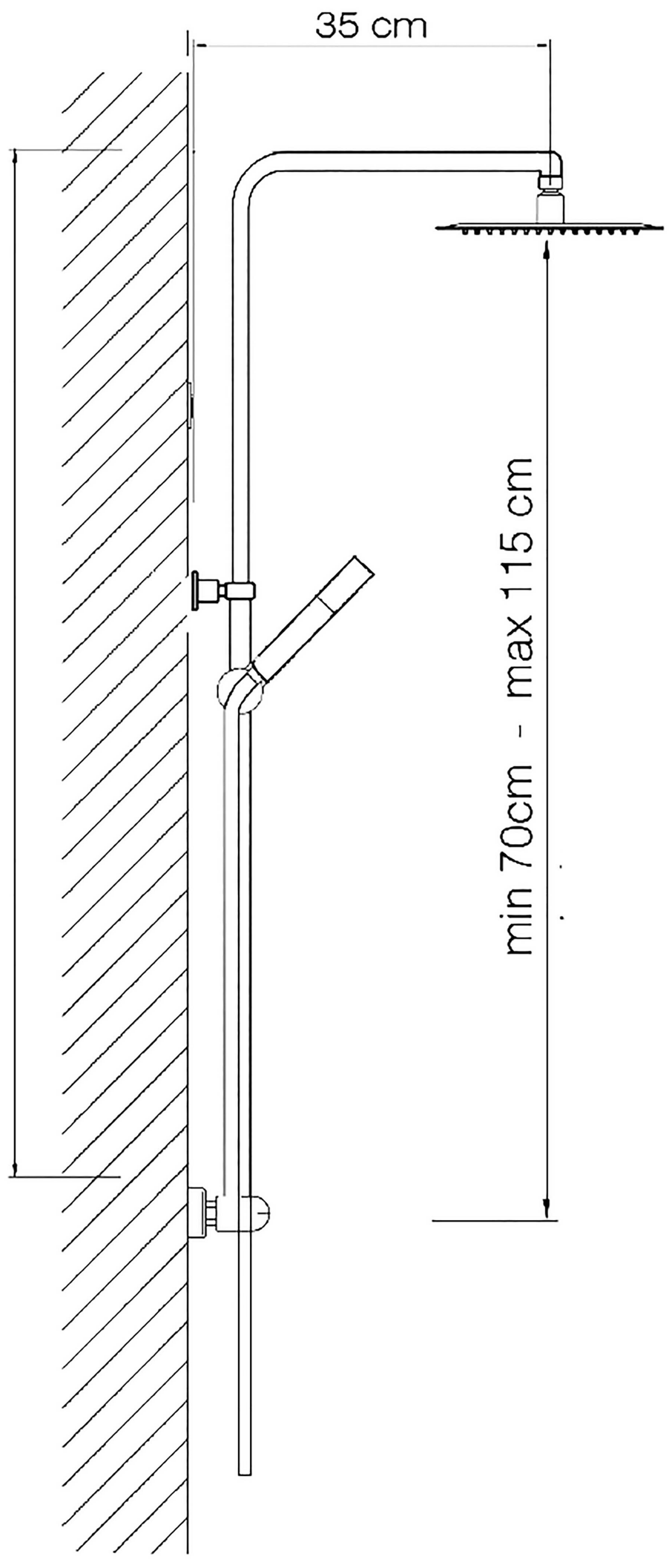
35 cm
min 70cm - max 115 cm

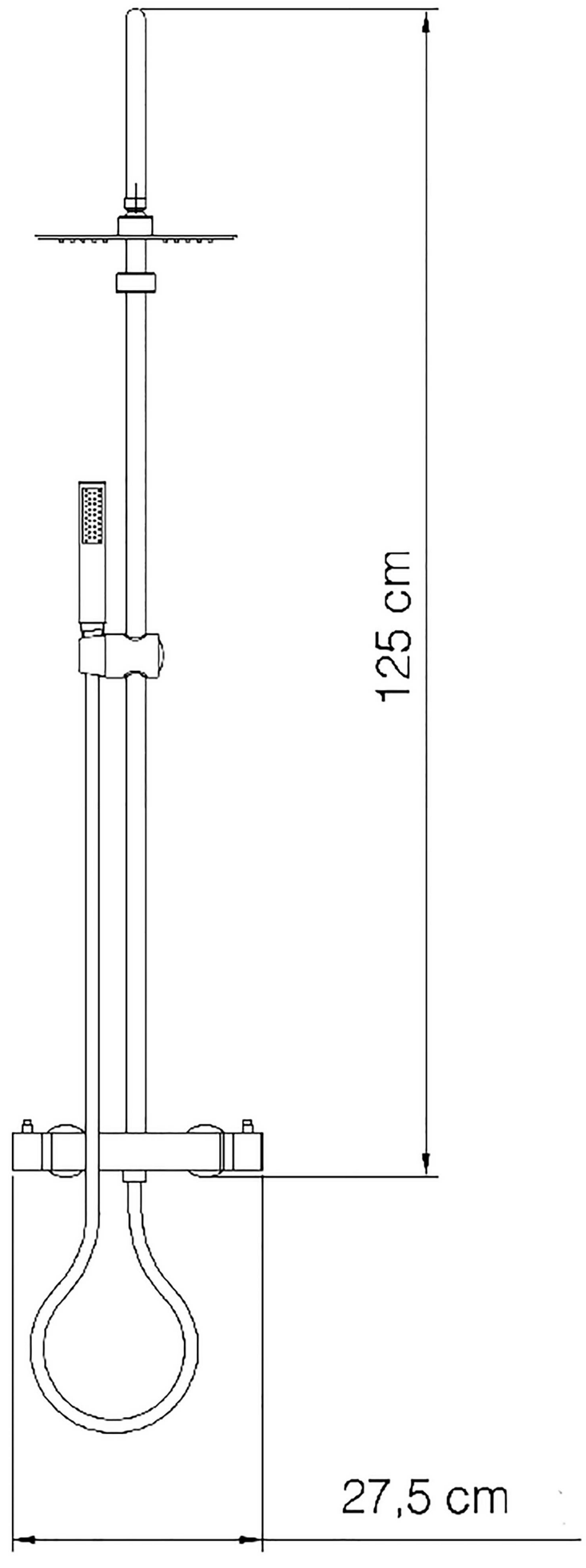
125 cm
27,5 cm