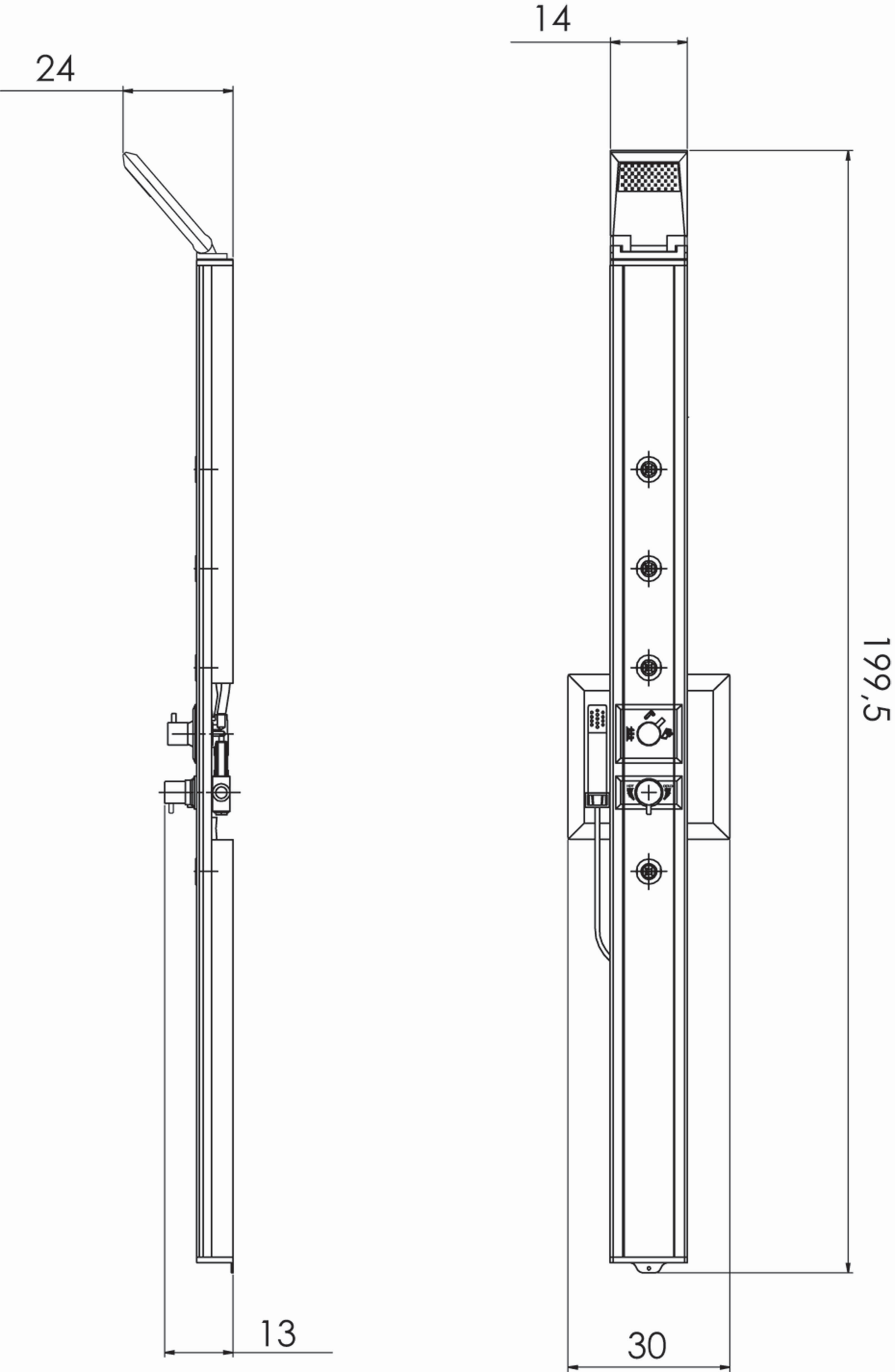
24
14
199,5
13
30