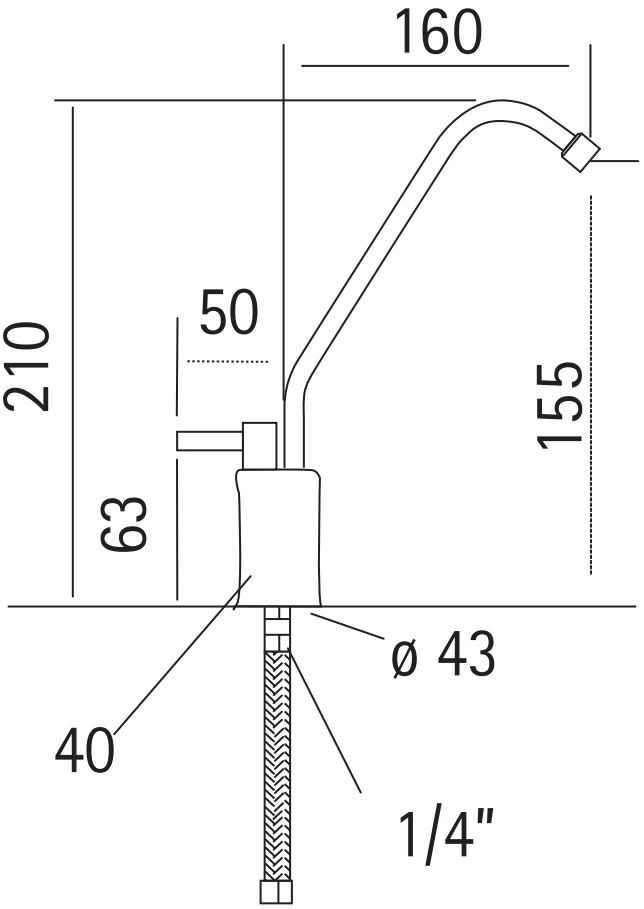
160
210
50
155
63
ø 43
40
1/4"