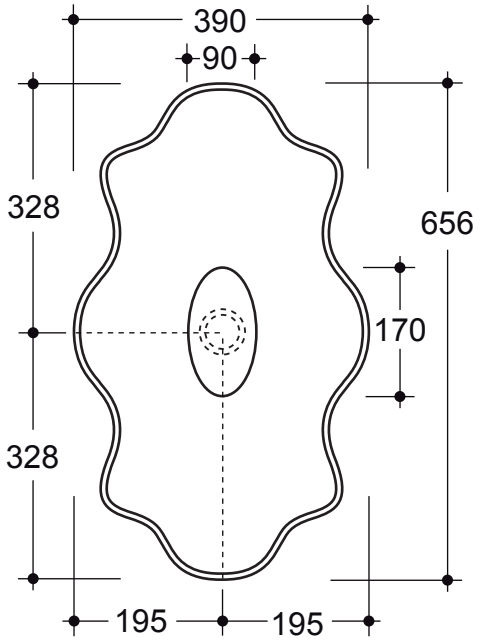
390
90
328
656
170
328
195
195

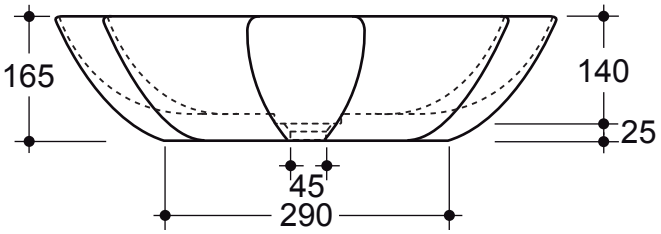
165
140
25
45
290

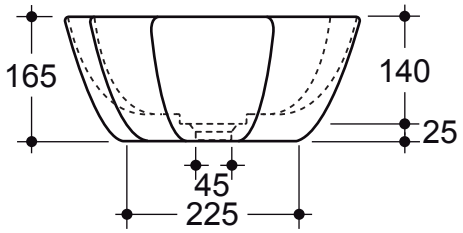
165
140
25
45
225

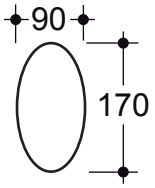
90
170

90
15

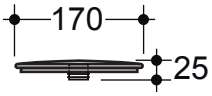
170
25