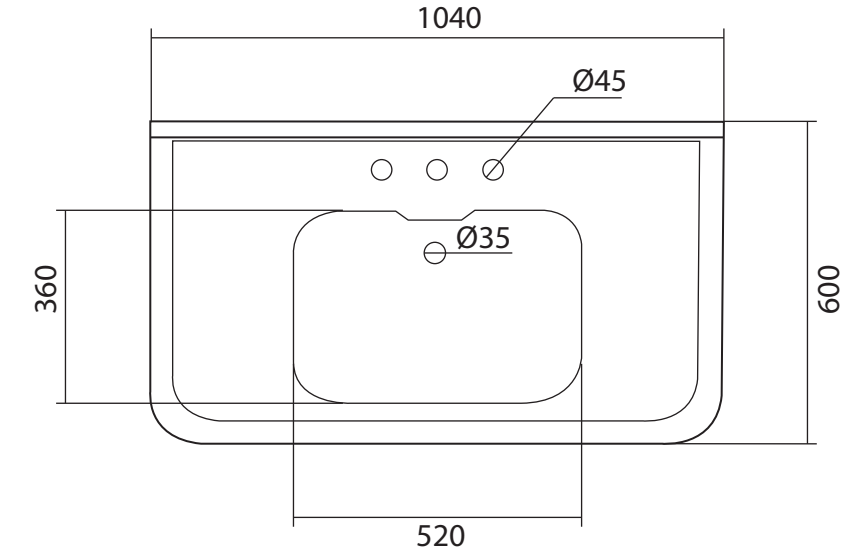
1040
Ø45
Ø35
360
600
520

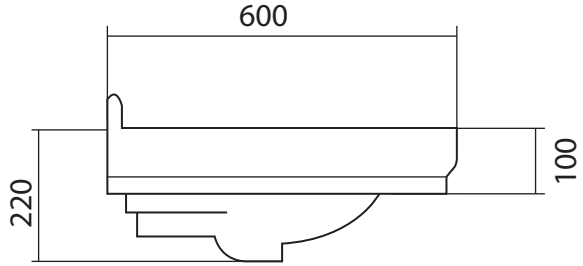
600
100
220

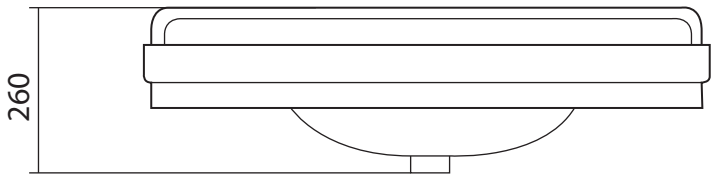
260

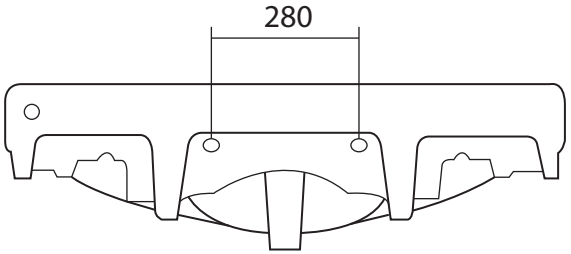
280