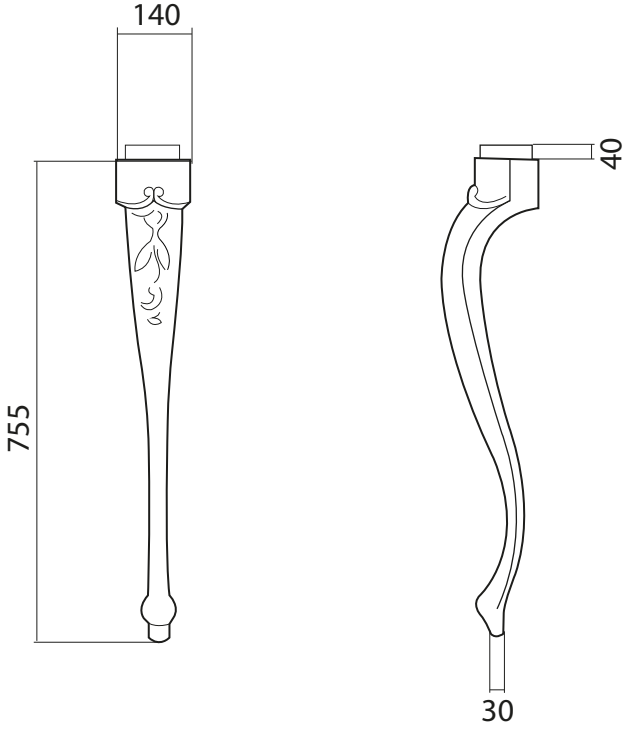
140
755
40
30