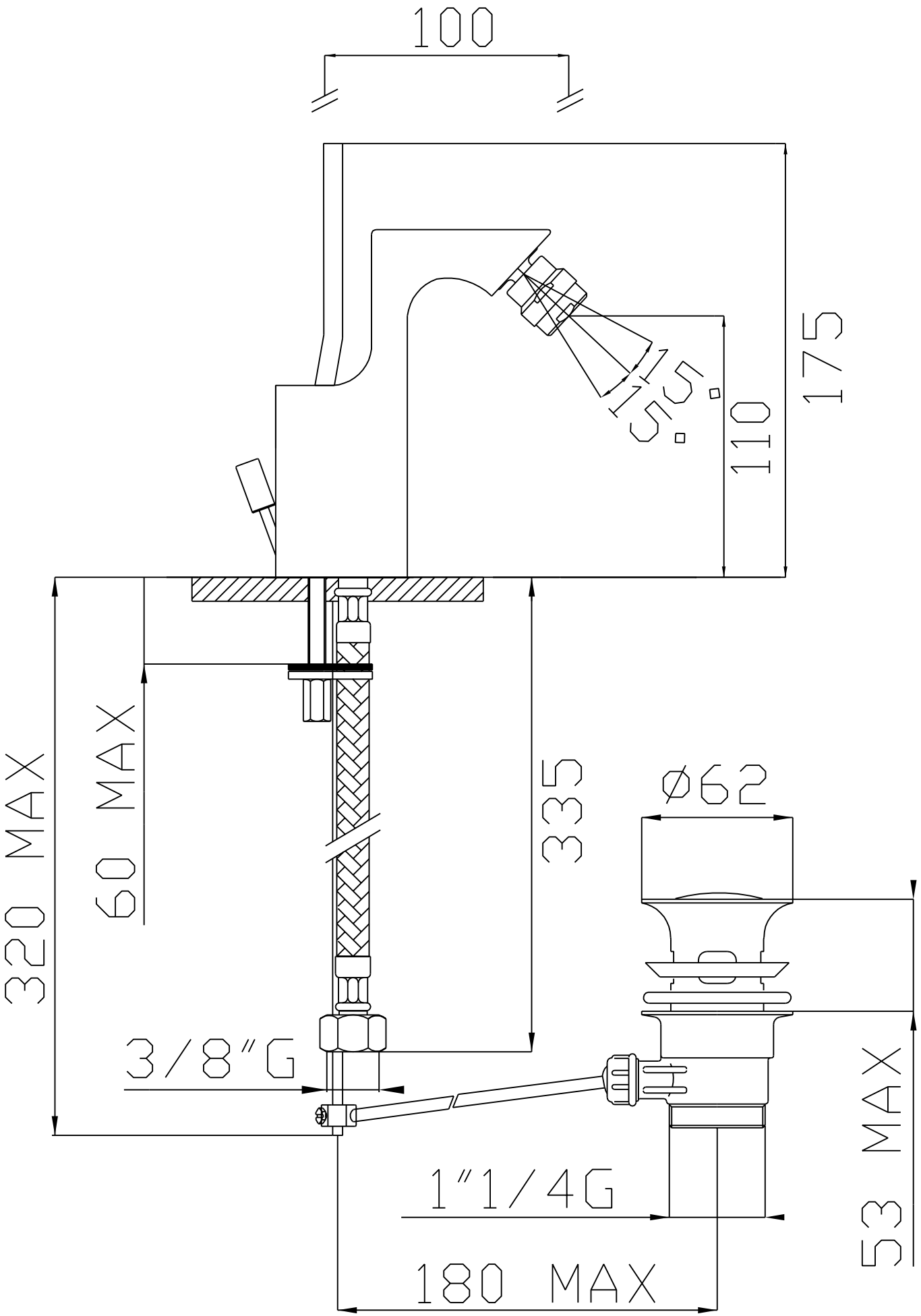
100
175
110
15°
15°
320 MAX
60 MAX
335
Ø62
3/8"G
53 MAX
1"1/4G
180 MAX