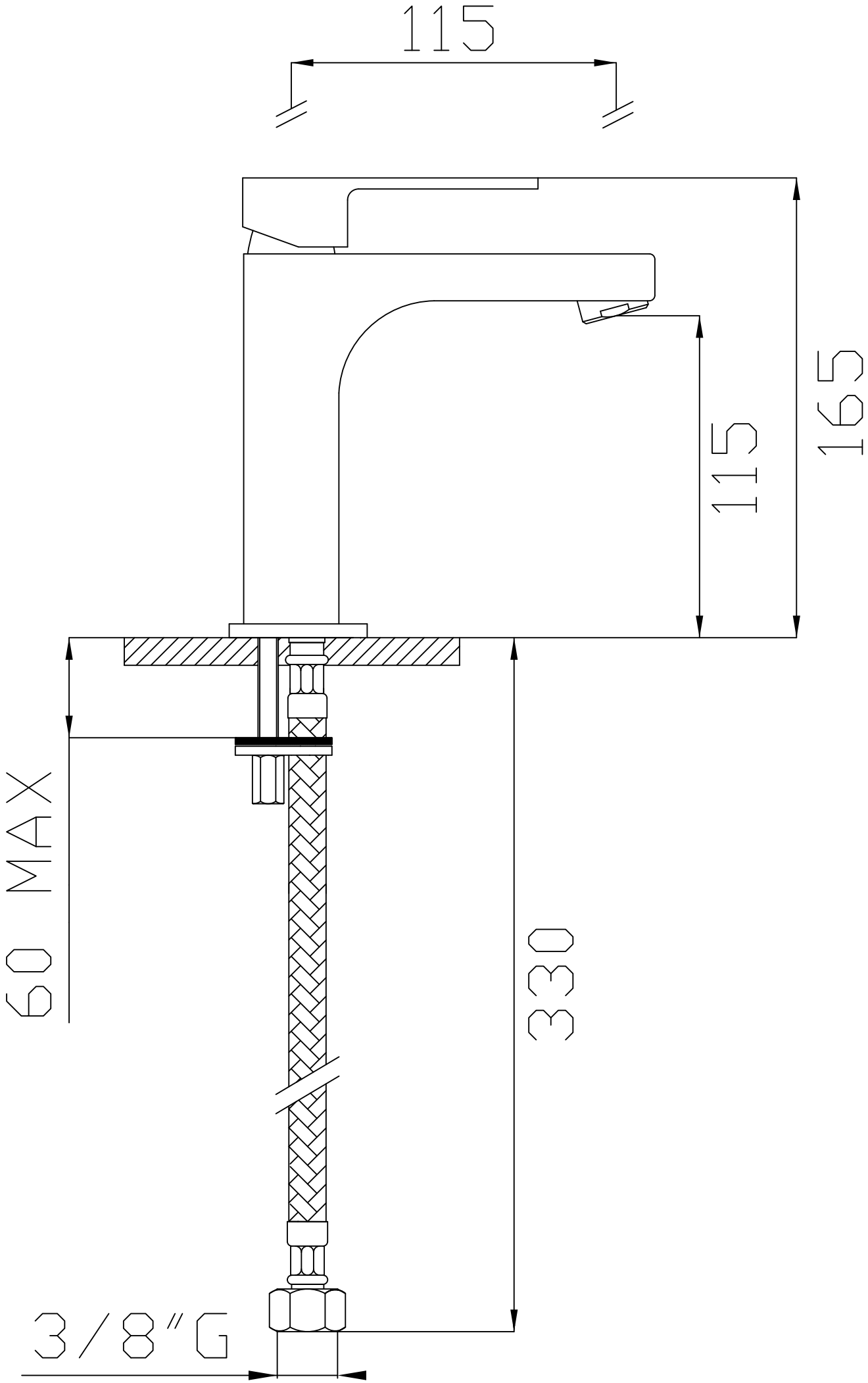
115
165
115
60 MAX
330
3/8"G