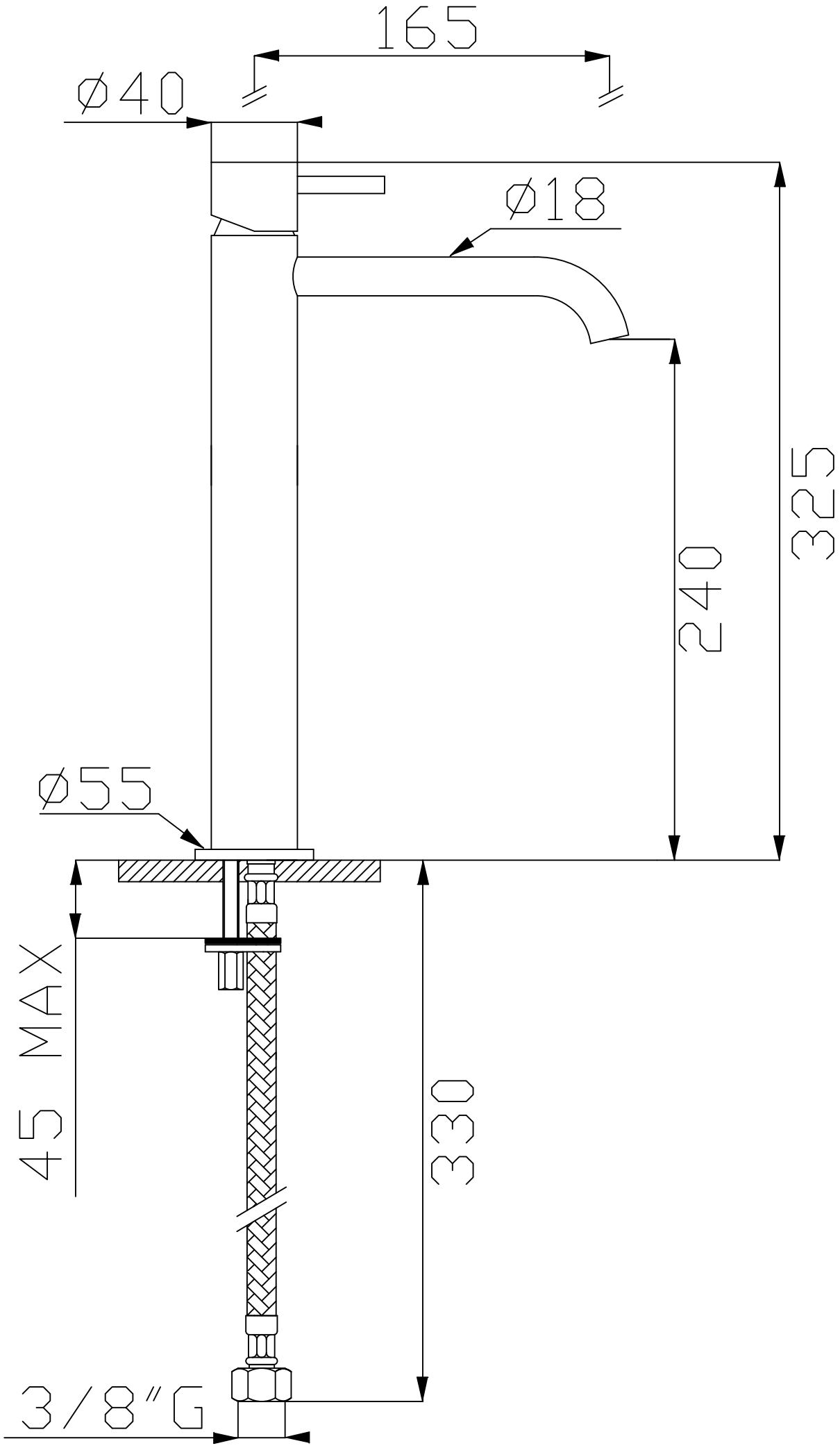
165
Ø40
Ø18
325
240
Ø55
45 MAX
330
3/8"G